Katalog produktowy 2024

RAMIRENT

Wypożyczalnie sprzętu - jesteśmy dla Ciebie

Najlepsza obsługa

Energia

Uśmiech

SPIS TREŚCI

INDEKS 4
USŁUGI DODATKOWE 6
PODSTAWOWE ZASADY WYNAJMU SPRZĘTU 7
NOWOŚCI 18

1. AGREGATY PRĄDOTWÓRCZE 20
2. MASZTY OŚWIETLENIOWE 24
3. ZBIORNIKI 25
4. KOPARKI 26
5. POMPY 28
6. WALCE 29
7. ZAGĘSZCZARKI I UBIJAKI 30
8. KAFARY 31
9. URZĄDZENIA KOLEJOWE 32
10. ŁADOWARKI I MINIŁADOWARKI 33
11. ŁADOWARKI TELESKOPOWE I OBROTOWE 34
12. WOZIDŁA 35
13. WÓZKI WIDŁOWE I PALETOWE 36
14. PRZYCZEPY 36
15. SPRĘŻARKI I NARZĘDZIA PNEUMATYCZNE 37
16. NARZĘDZIA AKUMULATOROWE 39
17. MŁOTY, WIERTARKI I ZAKRĘTARKI 40
18. OSADZAKI 43
19. WIERTNICE 43
20. SPAWARKI I AGREGATY SPAWALNICZE 44
21. GILOTYNY I GIĘTARKI 44
22. BETONIARKI, MIESZADŁA, POJEMNIKI NA BETON I GRUZ 45
23. WIĄZARKI 46
24. PODPORY STROPOWE 47
25. LISTWY WIBRACYJNE, WIBRATORY, PRZETWORNICE I ZACIERACZKI 48
26. PIŁY I PRZECINARKI 50
27. STRUGI 53
28. FREZARKI 53
29. SZLIFIERKI 54
30. NAGRZEWNICE 56
31. OSUSZACZE, WENTYLATORY I OCZYSZCZACZE POWIETRZA 57
32. URZĄDZENIA PRECYZYJNE (KAMERY, LASERY, NIWELATORY I WYKRYWACZE) 59
33. URZĄDZENIA DLA HYDRAULIKÓW WRAZ Z OSPRZĘTEM 60
34. UTRZYMANIE CZYSTOŚCI 61
35. PRACA NA WYSOKOŚCI 64
36. PODNOŚNIKI NOŻYCOWE ELEKTRYCZNE 65
37. PODNOŚNIKI NOŻYCOWE SPALINOWE 70
38. PODNOŚNIKI MASZTOWE ELEKTRYCZNE 73
39. PODNOŚNIKI KOSZOWE PRZEGUBOWE ELEKTRYCZNE 74
40. PODNOŚNIKI KOSZOWE ELEKTRYCZNE NA PRZYCZEPIE 77
41. PODNOŚNIKI KOSZOWE TELESKOPOWE SPALINOWE DO 23,5 M 80
42. PODNOŚNIKI KOSZOWE TELESKOPOWE SPALINOWE POW. 23,5 M 83
43. PRACE OGRODNICZE 87
44. OGRODZENIA, ZABEZPIECZENIE DRÓG ORAZ BUDOWY 90
45. PODESTY I WINDY BUDOWLANE 92
46. RUSZTOWANIA 93
47. KONTENERY (BUDYNKI) 94
NASZE ODDZIAŁY 98

INDEX

AGREGATY PRZENOŚNE MAŁE DO 10 kVA 20
AGREGATY PRZEWOŹNE 20
AGREGATY SPAWALNICZE I SPAWARKI 44
AGREGATY STACJONARNE DO 60 kVA 21
AGREGATY STACJONARNE POW. 60 kVA 22
BETONIARKI 45
BRUZDOWNICE 50
DMUCHAWY 88
DRABINY 63
FREZARKI 53
GILOTYNY I GIĘTARKI 44
GREBOGRYZARKI 87
KAFARY 31
KAMERY INSPEKCYJNE I WYKRYWACZE METALI 59
KOMPRESORY (SPRĘŻARKI) 37
KONTENERY 94
KOPARKI 27
KOPARKI GĄSIENICOWE I KOPARKO-ŁADOWARKI 26
KOSIARKI 87
KUBŁY ZSYPOWE 62
LAMPY I MASZTY OŚWIETLENIOWE 24
LASERY 59
LISTWY WIBRACYJNE 48
ŁADOWARKI KOŁOWE DO 6 TON 33
MASZTY OŚWIETLENIOWE Z AGREGATEM 24
MIESZADŁA 45
MINIKOPARKI GĄSIENICOWE DO 3,5 TON 26
MINIŁADOWARKI KOŁOWE DO 4 TON 33
MŁOTY KUJĄCO-WIERCĄCE 39
MŁOTY PNEUMATYCZNE 37
MŁOTY WYBURZENIOWE 41
MYJKI CIŚNIENIOWE 61
NAGRZEWNICE I PROMIENNIKI 56
NAGRZEWNICE GAZOWE I WODNE 57
NAGRZEWNICE SPALINOWE DO 110 KW 56
NAGRZEWNICE SPALINOWE POW. 110KW 57
NIWELATORY 59
NOŻYCE 88
ODKURZACZ DO OCZEK WODNYCH 89
ODKURZACZE PRZEMYSŁOWE 61
ODKURZACZE PRZEMYSŁOWE I PIORĄCE, ZAMIATARKI 61
OGRODZENIA 90
OGRODZENIA EVENTOWE 91
OSADZAKI 43
OSUSZACZE ELEKTRYCZNE 58
PIASKARKI 38
PILARKI 50
PIŁY STOLIKOWE, UKOŚNICE, WYRZYNARKI 52
PODESTY I WINDY BUDOWLANE 92
PODNOŚNIKI KOSZOWE ELEKTRYCZNE NA PRZYCZEPIE 77
PODNOŚNIKI KOSZOWE PRZEGUBOWE ELEKTRYCZNE 74
PODNOŚNIKI KOSZOWE TELESKOPOWE SPALINOWE DO 23,5 m 80
PODNOŚNIKI KOSZOWE TELESKOPOWE SPALINOWE POW. 23,5 m 83
PODNOŚNIKI MASZTOWE ELEKTRYCZNE 73
PODNOŚNIKI MONTAŻOWE 64
PODNOŚNIKI NOŻYCOWE ELEKTRYCZNE 65
PODNOŚNIKI NOŻYCOWE SPALINOWE 70
PODPORY STROPOWE 47
POJEMNIKI 45
POMPY SZLAMOWE WIRNIKOWE SPALINOWE 28
PRZECINARKI 51
PRZECINARKI RĘCZNE 50
PRZEDŁUŻACZE 23

PRZYCZEPY 36
ROZDRABNIACZE 87
ROZDZIELNICE BUDOWLANE 23
RUSZTOWANIA 93
RUSZTOWANIA ALUMINIOWE DO 6 M 63
RUSZTOWANIA ALUMINIOWE POW. 6 M 64
SIEWNIKI 87
STRUGI i GRUBOŚCIÓWKI 53
SYGNALIZACJA WAHADŁOWA 90
SZLIFIERKI KĄTOWE 55
SZLIFIERKI DO BETONU 54
SZLIFIERKI DO PODŁOŻY / CYKLINIARKI 55
SZLIFIERKI DO TYNKÓW GIPSOWYCH 55
SZLIFIERKI KĄTOWE 55
ŚWIDRY GLEBOWE 88
TACZKA AKUMULATOROWA 88
TELEHANDLERY 34
UBIJAKI I ZAGĘSZCZARKI JEDNOKIERUNKOWE 30
URZĄDZENIA DLA HYDRAULIKÓW WRAZ Z OSPRZĘTEM 60
URZĄDZENIA KOLEJOWE 32
WALCE WIBRACYJNE 29
WCIĄGARKI 64
WENTYLATORY I OCZYSZCZACZE POWIETRZA 58
WERTYKULATORY 87
WIĄZARKI 46
WIBRATORY I PRZETWORNICE 48
WIERTARKI I MŁOTY KUJĄCO-WIERCĄCE 40
WIERTNICE 43
WKRĘTARKI 39
WOZIDŁA BUDOWLANE 35
WÓZKI TRANSPORTOWE 36
WÓZKI WIDŁOWE TERENOWE 36
WYKASZARKI 87
ZACIERACZKI 49
ZAGĘSZCZARKI REWERSYJNE (ZWROTNE) 30
ZAKRĘTARKI I KLUCZE UDAROWE 41
ZAPORY 90
ZBIORNIKI DWUPŁASZCZOWE 25
ZBIORNIKI JEDNOPŁASZCZOWE 25

USŁUGI DODATKOWE KLUCZ DO EFEKTYWNOŚCI!

Od samego początku inwestycji, aż do momentu jej zakończenia, Ramirent zapewnia szerokie spectrum rozwiązań i usług dodatkowych, które znacząco ułatwią Twój projekt. Począwszy od pomocy przy planowaniu inwestycji, poprzez transport sprzętu na budowę i serwis - wszystko to zaprojektowane pod kątem Twoich oczekiwań po to, abyś pracował efektywnie.

ANALIZA POTRZEB

Od samego początku inwestycji pracujemy z Klientem, po to, aby móc dobrać maszyny oraz kompleksowe rozwiązania najbardziej dopasowane do indywidualnych potrzeb Klienta i konkretnego projektu. Dzięki naszym wspólnym wyborom Klient może pracować w sposób najbardziej efektywny, a jednocześnie w pełni kontrolować stronę kosztową wynajmu.

PLANOWANIE

Oprócz samego wynajmu maszyn budowlanych Ramirent uczestniczy w planowaniu wszystkich etapów inwestycji Klienta. Nasi specjaliści na każdym kroku pracują blisko z Klientem. Pomagamy planować odpowiednią logistykę na budowie, dostawę sprzętów oraz zaangażowanie konkretnych maszyn na poszczególnych etapach inwestycji. Im wcześniej rozpoczynamy rozmowy z Klientem, tym lepsze rozwiązania uda się nam wypracować.

Planowanie, projektowanie, logistyka, rysunki techniczne / szkice, kalkulacje, analizy itp.

SERWIS NA BUDOWIE

Kiedy korzystasz z maszyn Ramirent unikasz kosztownych przestojów spowodowanych wadliwym sprzętem. Ramirent oferuje wiele usług dodatkowych, które z pewnością usprawnią Twoją pracę na budowie: transport i montaż sprzętu na budowie, zapewnienie elektryczności, serwis maszyn budowlanych, zabezpieczenie terenu budowy ogrodzeniami czy montaż rusztowań oraz wind.

Transport, instalacja / montaż, naprawy / serwis, wsparcie techniczne, pomiary elektryczne, oddziały projektowe zlokalizowane na inwestycji Klienta.

SZKOLENIA

Upewnij się, czy Twoi pracownicy mają wszystkie niezbędne uprawnienia do obsługi maszyn budowlanych. W przeciwnym razie skontaktuj się z najbliższym oddziałem - zorganizujemy dla Ciebie i Twoich pracowników szkolenie kończące się egzaminem.

SPRZEDAŻ ARTYKUŁÓW BHP I AKCESORIÓW

Ramirent oferuje szeroką gamę produktów BHP oraz akcesoriów eksploatacyjnych do wynajmowanych maszyn w każdym ze swoich oddziałów.

Artykuły ochrony osobistej (obuwie, kamizelki ostrzegawcze, rękawice ochronne, gogle, kaski, zatyczki do uszu itp.), akcesoria (tarcze, wiertła, koronki), drobne narzędzia (młotki, imaki brukarskie, kleszcze brukarskie).

UBEZPIECZENIE MASZYN

Dla jeszcze większego komfortu oferowane przez nas maszyny i urządzenia objęte są indywidualnym programem ubezpieczeniowym Ramicasco.
Z Ramicasco ograniczasz swoje koszty w przypadku zniszczenia lub utraty wynajmowanego sprzętu.
Szczegółowe warunki określone w OWU PZU SA.

Program Ramicasco obejmuje m.in.:
1) błędy w obsłudze maszyn powodujące np. kolizje z innymi maszynami na placu budowy, wpadnięcie do wykopu oraz przewrócenie się maszyny,
2) powódź, deszcz nawalny, działanie wiatru (np. huragan, przez który rozumie się działanie wiatru o prędkości powyżej 17,5 m/s), bezpośrednie uderzenie pioruna, grad, obsunięcie się ziemi oraz lawinę,
3) kradzież z włamaniem, rabunek,
4) zniszczenie przez osoby trzecie,
5) ogień, eksplozję, upadek statku powietrznego, zalanie przez wydostanie się ze znajdujących się w miejscu ubezpieczenia urządzeń lub instalacji wody lub innych płynów

Za szkodę uważa się utratę, zniszczenie lub uszkodzenie maszyny, uniemożliwiające dalsze spełnianie zamierzonych funkcji i powodujące konieczność jej naprawy bądź wymiany.

Objaśnienia znaków wykorzystywanych w katalogu:

Stosuj odzież ochronną	Stosuj ochronę słuchu	Używaj sygnału dźwiękowego
Chroń głowę	Stosuj ochronę rąk	Urządzenie może obsługiwać tylko uprawniona osoba
Załóż okulary ochronne	Stosuj ochronę stóp	Przeczytaj instrukcję
Chroń twarz	Niebezpieczeństwo upadku	

PODSTAWOWE ZASADY WYNAJMU SPRZĘTU W WYPOŻYCZALNIACH SPRZĘTU BUDOWLANEGO RAMIRENT:

1. Sprzęt w Ramirent wynajmowany jest na czas oznaczony, który może ulec przedłużeniu i określony jest odpowiednią jednostką czasu, którą jest doba lub miesiąc. Sprzęt ogólnobudowlany, podnośniki oraz rusztowania wynajmowane są na doby lub miesiące. Dźwigi osobowe, towarowe oraz kontenery wynajmowane są wyłącznie na miesiące.
2. Szczegółowe warunki wynajmu reguluje umowa oraz zamówienie lub zlecenie.
3. Niektóre urządzenia posiadają określony godzinowy limit pracy. W takim przypadku za każdą dodatkową godzin pracy jest naliczana opłata zgodnie z obowiązującym w Ramirent cennikiem.
4. Ceny wynajmu prezentowane w katalogu są cenami netto.
5. Istnieje możliwość negocjacji cen.
6. Istnieje możliwość wynajmu flotowego (większa ilość urządzeń, dłuższe okresy). W takim przypadku warunki wynajmu są negocjowane indywidualnie.
7. Wynajem maszyn i urządzeń odbywa się w oparciu o następujące dokumenty:
   - zamówienie WZW
   - Ramowa Umowa Najmu Sprzętu Budowlanego
   - Ogólne warunki umowy najmu (sprzęt budowlany, podnośniki)
   - Ogólne warunki ubezpieczenia maszyn i sprzętu budowlanego od uszkodzeń,
   - Szczególne warunki umowy najmu kontenerów (dotyczy wynajmów kontenerów).
   - Szczególne warunki umów najmu rusztowań (dotyczy wynajmów rusztowań),
   - Regulamin świadczenia usług rusztowaniowych.

   Warunki te dostępne są na stronie WWW oraz we wszystkich wypożyczalniach Ramirent.
8. Oferta wypożyczalni Ramirent może obejmować usługi dodatkowe: doradztwo techniczne, transport sprzętu, serwis, mycie maszyn, montaż i demontaż, sprzątanie oraz ochronę.
9. Wynajmujący zastrzega sobie możliwość pobierania kaucji.
10. Przy wynajmie obowiązuje dodatkowo płatny produkt Ramicasco, którego wysokość określona jest w Zamówieniu.
11. W przypadku rusztowań stalowych:
    - **11.1** Sprzęt wynajmowany jest w dwojaki sposób:
      z usługą montażu/demontażu,
      bez usługi montażu/demontażu. W tym przypadku Najemca zapewnia obsługę rusztowań.
    - **11.2** Naliczanie czynszu najmu:
      najem bez usługi montażu/demontażu rozpoczyna się od dnia wydania sprzętu z magazynu,
      najem z usługą montażu/demontażu rozpoczyna się od dnia protokolarnego odbioru rusztowania.
    - **11.3** Wynajmowany sprzęt posiada wymagane przepisami prawa dokumenty dopuszczające je do użytkowania.
    - **11.4** Pracownicy oraz podwykonawcy wykonujący montaże/demontaże oraz przeglądy okresowe posiadają wymagane odpowiednimi przepisami uprawnienia.
12. W przypadku dźwigów osobowych oraz towarowych:
    - **12.1** Urządzenia wynajmujemy tylko z usługą montażu i demontażu wykonywaną przez uprawnionych pracowników lub podwykonawców Ramirent.
    - **12.2** Naliczanie czynszu najmu rozpoczyna się w dniu odbioru zmontowanego urządzenia przez Urząd Dozoru Technicznego (UDT).
    - **12.3** Wszystkie urządzenia posiadają wymagane przepisami prawa dokumenty dopuszczające je do użytkowania. Pracownicy oraz podwykonawcy wykonujący montaż/demontaż oraz konserwację posiadają stosowne oraz wymagane odpowiednimi przepisami uprawnienia.
    - **12.4** Wynajmujący ma obowiązek zapewnić do obsługi wynajmowanych urządzeń odpowiednio przeszkolony i uprawniony personel. W drodze indywidualnych uzgodnień Ramirent zapewnia możliwość wynajmu dźwigów wraz z obsługą operatorską oraz możliwość przeprowadzenia szkolenia w celu uzyskania odpowiednich uprawnień Urzędu Dozoru Technicznego (UDT).
13. W przypadku pozostałego sprzętu czynsz najmu naliczany jest od daty jego udokumentowanego przez Ramirent wydania do daty udokumentowanego przez Ramirent zwrotu.
    Wszystkie urządzenia posiadają odpowiednie, wymagane przepisami polskiego prawa certyfikaty oraz dopuszczenia do użytkowania.
    W przypadku urządzeń tego wymagających, Najemca ma obowiązek zapewnić do obsługi wynajmowanych urządzeń obsługę operatorską posiadającą niezbędne uprawnienia.
14. Wszystkie maszyny i urządzenia wynajęte z Ramirent winny być przez Klienta należycie zabezpieczone przed kradzieżą oraz zniszczeniem, a także obsługiwane i wykorzystywane zgodnie z ich DTR.
15. Dokumenty potrzebne przy pierwszym najmie:
    - Spółki jawne, komandytowe, komandytowo-akcyjne, z o.o., S.A.:
      Wszelkie dokumenty pobrane zostaną przez pracownika firmy Ramirent (dokumenty rejestrowe: KRS, REGON)
    - Jednostki budżetowe/samorządowe:
      Wszelkie dokumenty pobrane zostaną przez pracownika firmy Ramirent (dokumenty rejestrowe: KRS, REGON)
      Zamówienie podpisane przez kierownika jednostki budżetowej/samorządowej
      UWAGA: Upoważnienie do obioru sprzętu podpisane przez kierownika jednostki budżetowej/samorządowej.
    - Osoby fizyczne prowadzące działalność gospodarczą, spółki cywilne:
      Dowód osobisty właściciela/wspólnika
      Umowa spółki cywilnej
      Wszelkie dokumenty pobrane zostaną przez pracownika firmy Ramirent (dokumenty rejestrowe: REGON, wypis z CEIDG - wszystkich wspólników)
      UWAGA: Pierwszy wynajem wyłącznie przez właściciela.
    - Osoby fizyczne (możliwe jest wynajęcie maszyny do wartości 200 000 zł)
      Dokument ze zdjęciem potwierdzającym PESEL
      UWAGA: Wynajem wyłącznie osobiście.
    - Podmioty zagraniczne:
      Dokumenty rejestrowe.

Jakiego sprzętu potrzebujesz?

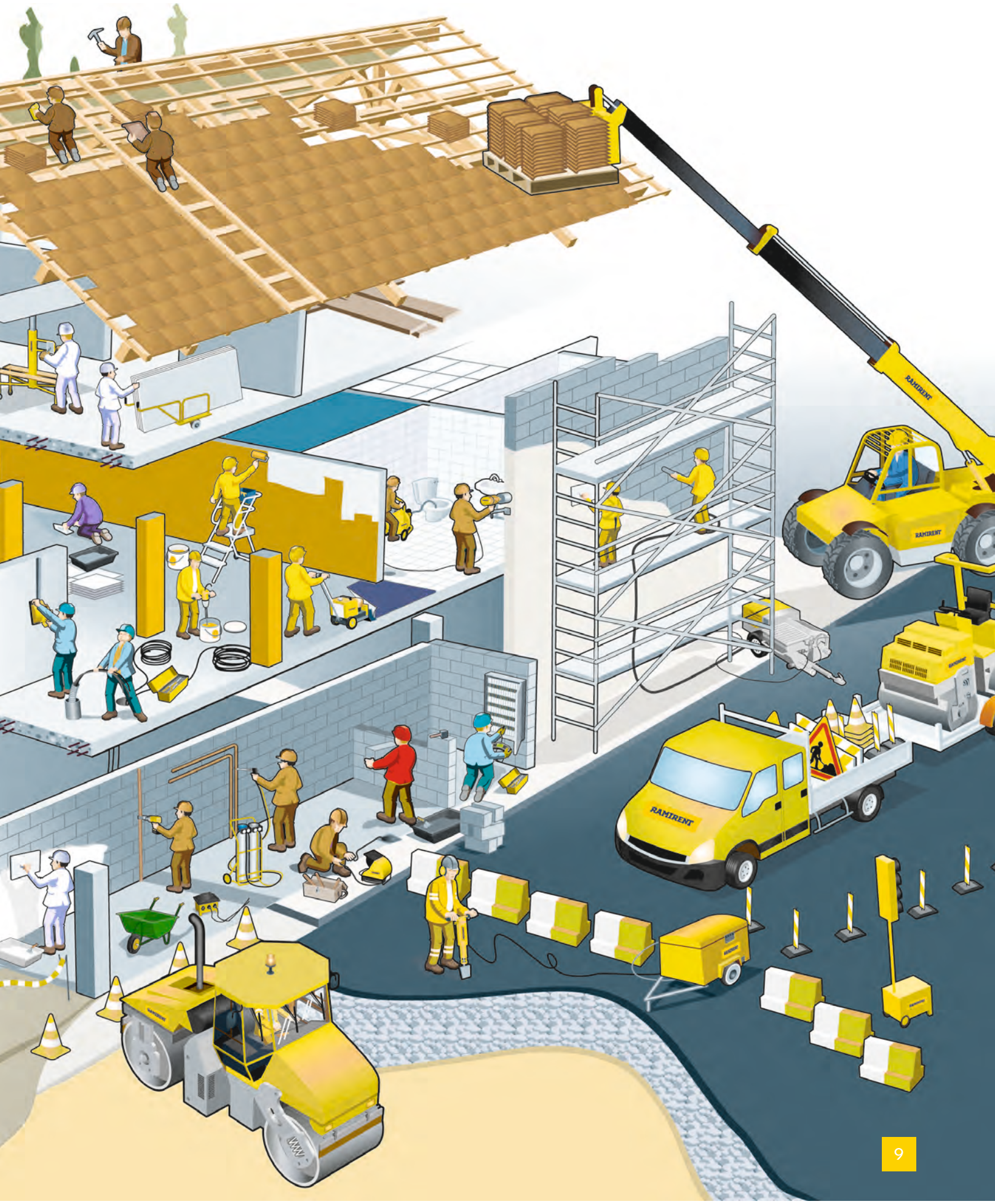
RAMIRENT
RAMIRENT
RAMIRENT

Prace drogowe

str. 29
str. 24
str. 61
str. 29
str. 34
str. 50
str. 30
str. 45
str. 35

Prace na wysokości

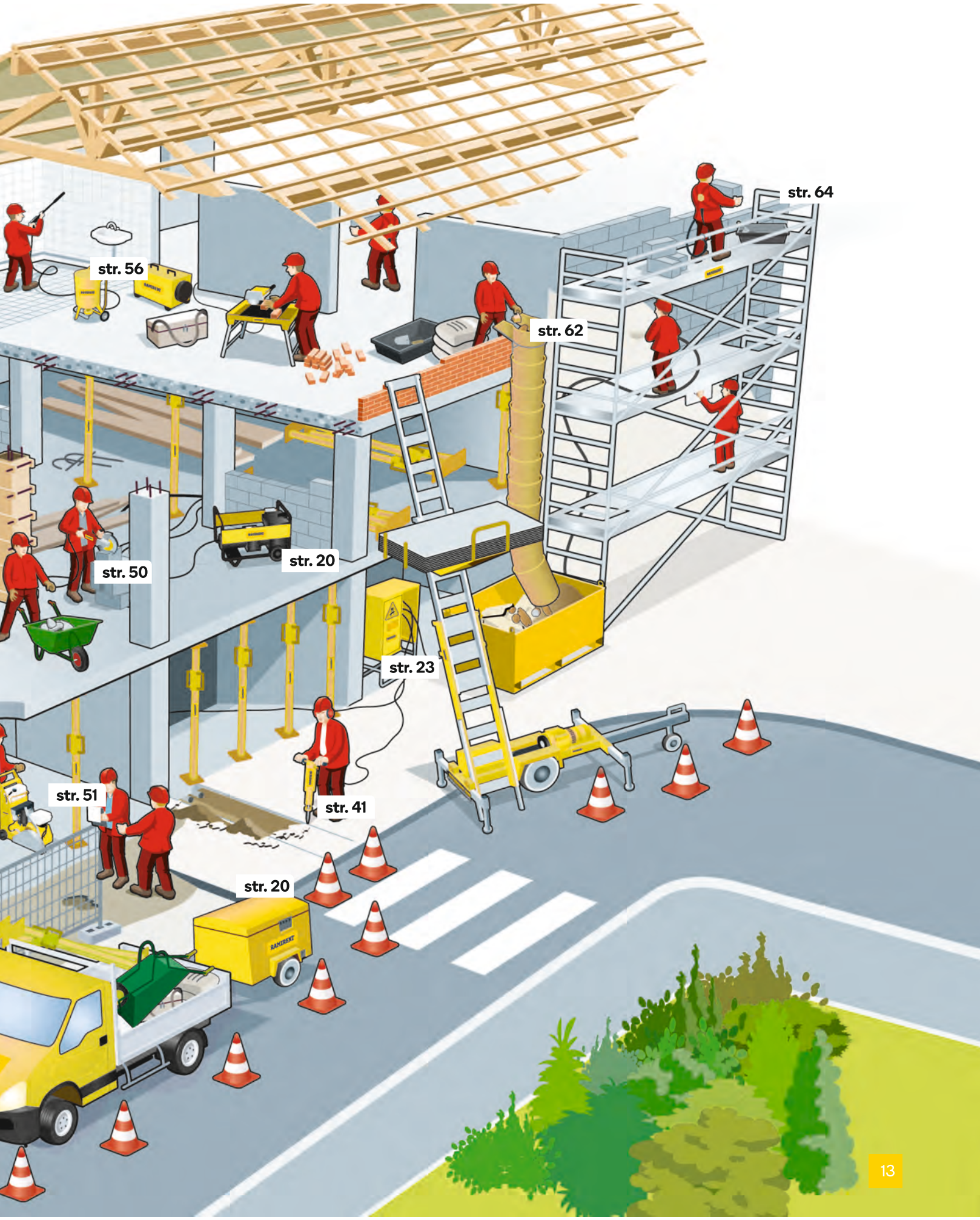
str. 64
str. 56
str. 62
str. 50
str. 20
str. 23
str. 51
str. 41
str. 20

Prace wewnętrzne

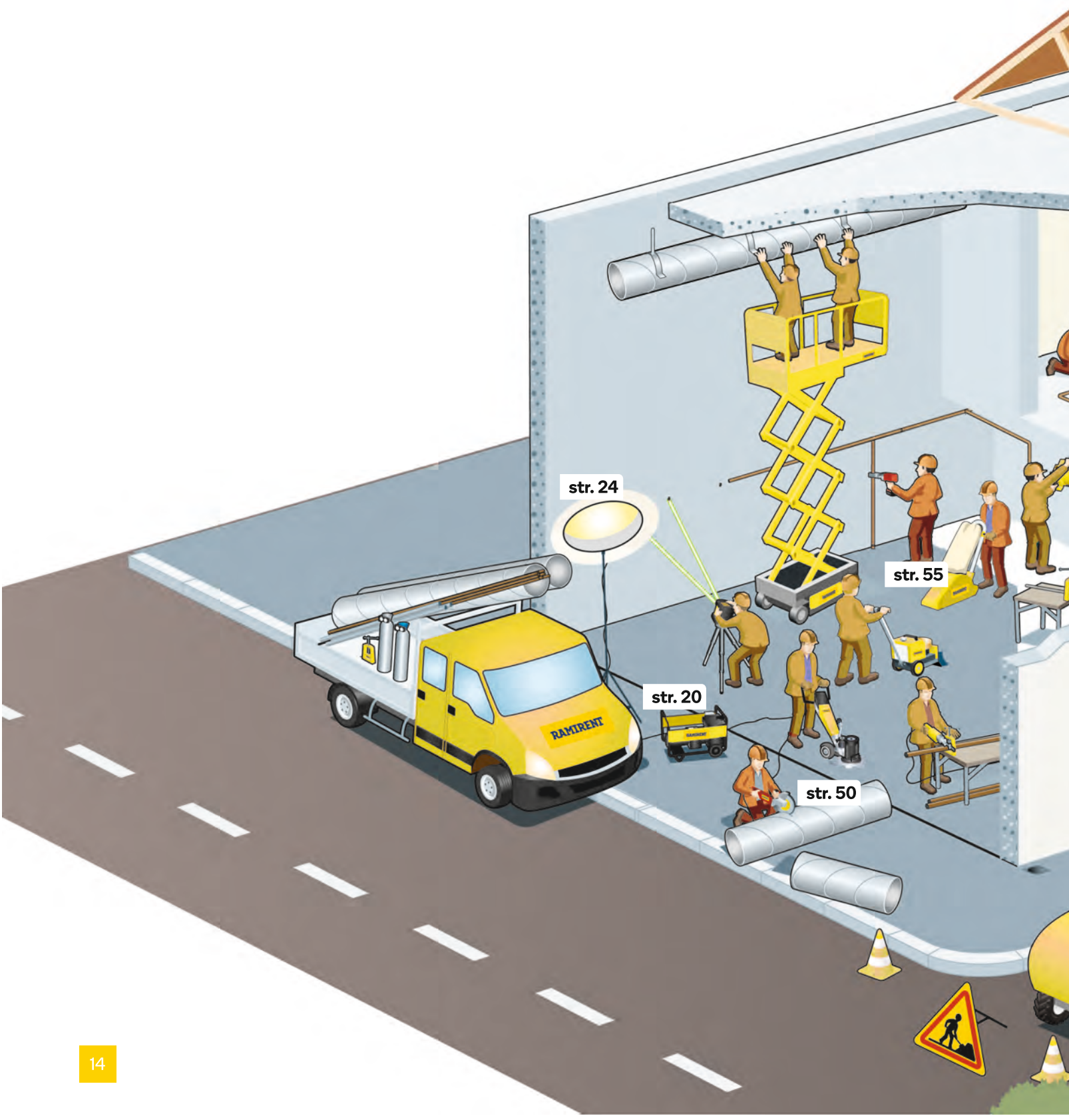

str. 64
str. 23
str. 56
str. 43
str. 34
str. 75
RAMIRENT
RAMIRENT

Prace ogrodowe oraz projektowanie krajobrazu

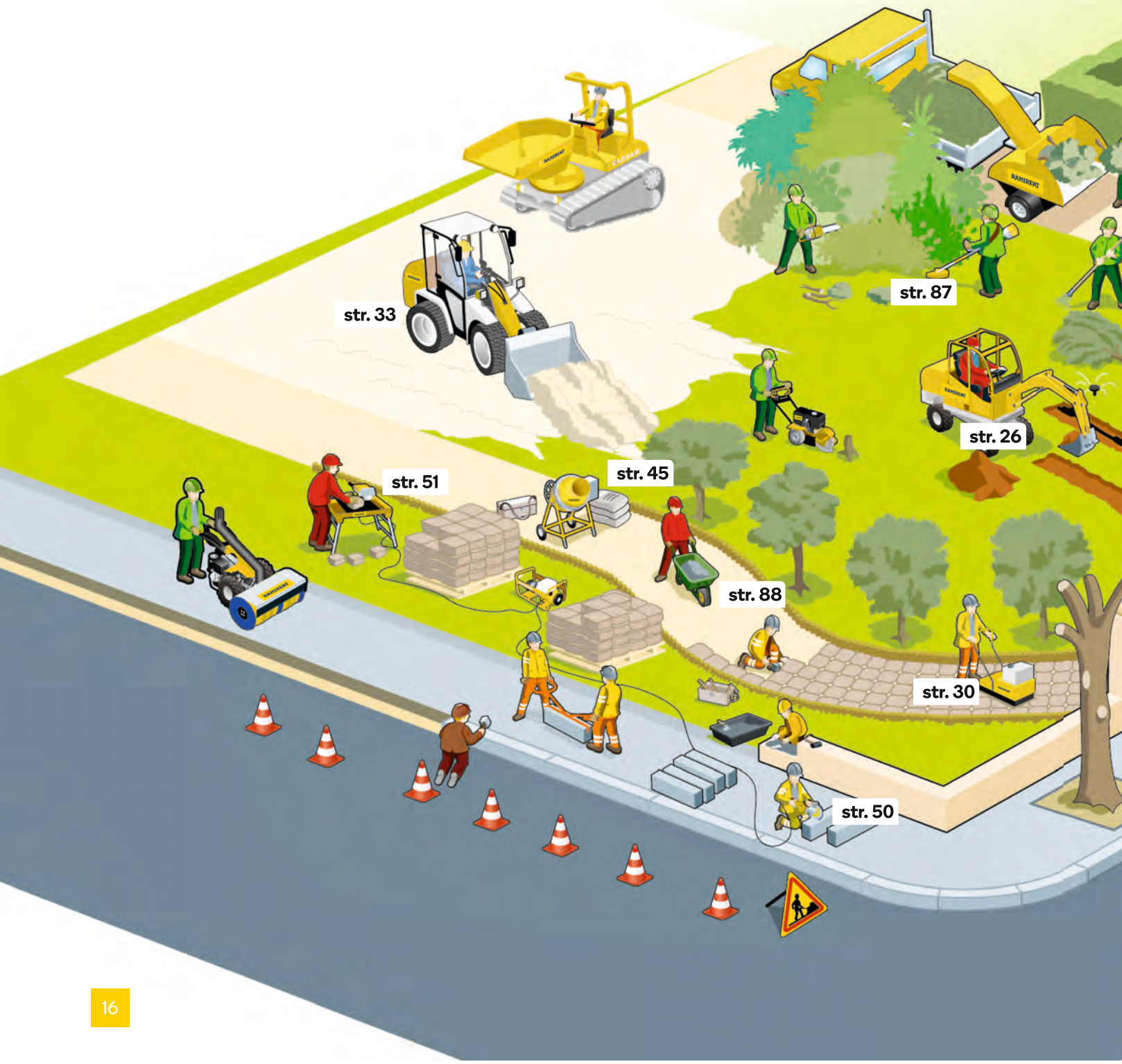

str. 87
str. 61
str. 26
str. 26

WOZIDŁA BUDOWLANE O ŁADOWNOŚCI DO 7000 KG

Symbol producenta	DV60
Moc silnika (KM)	75
Prędkość (m/min)	25
Ładowność (kg)	6 000
Rodzaj napędu	Diesel
Waga (kg)	4 549
Producent	Wacker Neuson
Kod	WZBUD

PODNOŚNIKI KOSZOWE ELEKTRYCZNE PRZEGUBOWE WYSOKOŚĆ 24 M

Symbol producenta	AB22/710EJ+
Obciążenie robocze (kg)	230
Długość platformy (m)	2,44
Wysokość robocza (m)	23,60
Wysokość platformy (m)	21,60
Typ kół	Małe
Podlega UDT	Tak
Długość transportowa (m)	9,95
Szerokość transportowa (m)	2,49
Wysokość transportowa (m)	2,68
Waga (kg)	10900
Kod	PKELS

PODNOŚNIK GĄSIENICOWY KOSZOWY

Symbol producenta	SR21 AJ
Wysokość platformy (m)	21,6
Wysokość robocza (m)	23,6
Długość wysuwanych podestów (m)	n/a
Szerokość platformy (m)	0,91
Długość platformy (m)	2,44
Szerokość transportowa (m)	2,49
Długość transportowa (m)	7,73
Wysokość transportowa (m)	2,95
Udźwig platformy (kg)	340
Ciężar całkowity (kg)	10 900
Zdolność pokonywania wzniesień (%)	40
Zewnętrzny promień skrętu (m)	5,55
Producent	Aichi
Kod	PKSPN

MŁOTY WYBURZENIOWE AKU O UDARZE 30-35 J

Symbol producenta	TE-2000-22
Energia udaru (J)	38,2
Max. ilość uderzeń / min	1800
Mocowanie	TE-S
Waga (kg)	17,4
Producent	Hilti
Kod	**MŁAKA**

AGREGATY PRZENOŚNE MAŁE DO 10 kVA

Moc (kVa)	1,5-2	2,5-3	3,5 - 5
AVR	-	-	na życzenie
Rodzaj	1-fazowe	1-fazowe	1-fazowe
Moc (kW)	1,7 - 2,5	2,3 - 2,7	3,4 - 5,10
Rodzaj paliwa	benzyna	benzyna	benzyna
Zużycie paliwa (l/h)	0,9 - 1,2	1,1 - 1,6	1,1 - 3,7
Gniazda (V)	230	230	230
Kod	APJFA	APJFC	APJFB

Producenci:
Honda, Fogo, Pramac, Atlas Copco

AGREGATY PRZENOŚNE MAŁE DO 10 kVA

Moc (kVa)	5 - 7,5	5 - 7,5	7,5 - 10
AVR	nie	tak	tak
Rodzaj	3-fazowe	3-fazowe	3-fazowe
Moc (kW)	5,3 - 5,6	6,5 - 8,0	7
Rodzaj paliwa	benzyna	benzyna	benzyna
Zużycie paliwa (l/h)	2,2 - 2,8	2,2 - 2,8	2,2
Gniazda (V)	230 / 400	230 / 400	230 / 400
Kod	APTFA	APTFA1	APTFH

Producenci:
Honda, Fogo, Pramac, Atlas Copco

AGREGATY PRZEWOŹNE

Moc (kVa)	18 - 20	30 - 35	40 - 60
AVR	tak	tak	tak
Rodzaj	3-fazowe	3-fazowe	3-fazowe
Moc (kW)	16 - 19	23,8 - 27	32 - 33
Rodzaj paliwa	Diesel	Diesel	Diesel
Zużycie paliwa (l/h)	2,71 - 5,26	3,0 - 4,05	4,16 - 4,89
Gniazda (V)	230 - 400	230 - 400	230 - 400
Kod	APTFK1*	APTFC1*	APTFD1*

Producenci:
Himoinsa, Atlas Copco, SDMO

* Dobowy limit pracy wynosi 8 h. Opłata za każdą rozpoczętą dodatkową godzinę pracy wynosi 4% dobowej stawki wynajmu.

AGREGATY PRZEWOŹNE

Moc (kVa)	60	70 - 85	100 - 135
AVR	tak	tak	tak
Rodzaj	3-fazowe	3-fazowe	3-fazowe
Moc (kW)	48	60 - 67	64 - 96
Rodzaj paliwa	Diesel	Diesel	Diesel
Zużycie paliwa (l/h)	5,61 - 9,6	7,0 - 9,6	11,9 - 14,4
Gniazda (V)	230 - 400	230 - 400	230 - 400
Kod	APTFN1*	APTFE1*	APTFF1*

Producenci:
Himoinsa, Atlas Copco, SDMO

* Dobowy limit pracy wynosi 8 h. Opłata za każdą rozpoczętą dodatkową godzinę pracy wynosi 4% dobowej stawki wynajmu.

AGREGATY PRZEWOŹNE

Moc (kVa)	135	150 - 160
AVR	tak	tak
Rodzaj	3-fazowe	3-fazowe
Moc (kW)	108	120 - 123
Rodzaj paliwa	Diesel	Diesel
Zużycie paliwa (l/h)	18	14,4 - 24,1
Gniazda (V)	230 - 400	230 - 400
Kod	APTFF2*	APTFG1*

Producenci:
Himoinsa, Atlas Copco, SDMO

* Dobowy limit pracy wynosi 8 h. Opłata za każdą rozpoczętą dodatkową godzinę pracy wynosi 4% dobowej stawki wynajmu.

AGREGATY STACJONARNE DO 60 kVA

Moc (kVa)	10 - 11	11 - 13	14 - 15
AVR	na życzenie	na życzenie	na życzenie
Rodzaj	3-fazowe	3-fazowe	3-fazowe
Moc (kW)	7,3 - 8,0	4,6 - 9,5	5,3 - 5,5
Rodzaj paliwa	Diesel	Diesel, benzyna	benzyna
Zużycie paliwa (l/h)	2,2 - 3,0	4,2	5,1
Gniazda (V)	230 - 400	230 - 400	230 - 400
Kod	APTFO*	APTFB*	APTFI*

Producenci:
Himoinsa, SDMO, Pramac

* Dobowy limit pracy wynosi 8 h. Opłata za każdą rozpoczętą dodatkową godzinę pracy wynosi 4% dobowej stawki wynajmu.

AGREGATY STACJONARNE DO 60 kVA

Moc (kVa)	18 - 20	30 - 35	40 - 60	60
AVR	tak	tak	tak	tak
Rodzaj	3-fazowe	3-fazowe	3-fazowe	3-fazowe
Moc (kW)	16 - 19	24 - 28	33 - 35	48
Rodzaj paliwa	Diesel	Diesel	Diesel	Diesel
Zużycie paliwa (l/h)	3,7 - 6,2	7,6 - 8,6	4,9 - 10,4	5,6 - 9,6
Gniazda (V)	230 - 400	230 - 400	230 - 400	230 - 400
Kod	APTFK*	APTFC*	APTFD*	APTFN*

* Dobowy limit pracy wynosi 8 h. Opłata za każdą rozpoczętą dodatkową godzinę pracy wynosi 4% dobowej stawki wynajmu.

Producenci:
Himoinsa, SDMO, Pramac

AGREGATY STACJONARNE POW. 60 kVA

Moc (kVa)	70 - 85	100 - 135	150 - 160
AVR	tak	tak	tak
Rodzaj	3-fazowe	3-fazowe	3-fazowe
Moc (kW)	68	80 - 100	128 - 134
Rodzaj paliwa	Diesel	Diesel	Diesel
Zużycie paliwa (l/h)	15	10 - 35	28
Gniazda (V)	230 - 400	230 - 400	230 - 400
Synchronizacja	-	-	-
Kod	APTFE*	APTFF*	APTFG*

* Dobowy limit pracy wynosi 8 h. Opłata za każdą rozpoczętą dodatkową godzinę pracy wynosi 4% dobowej stawki wynajmu.

Producenci:
Himoinsa, Atlas Copco, SDMO

AGREGATY STACJONARNE POW. 60 kVA

Moc (kVa)	200	300	500
AVR	tak	tak	tak
Rodzaj	3-fazowe	3-fazowe	3-fazowe
Moc (kW)	160	240 - 261	400 - 408
Rodzaj paliwa	Diesel	Diesel	Diesel
Zużycie paliwa (l/h)	21 - 29	29 - 65	49 - 80
Gniazda (V)	230 - 400	230 - 400	230 - 400
Synchronizacja	-	opcja	opcja
Kod	APTFL*	APTFJ*	APTFM*

* Dobowy limit pracy wynosi 8 h. Opłata za każdą rozpoczętą dodatkową godzinę pracy wynosi 4% dobowej stawki wynajmu.

Producenci:
Himoinsa, Atlas Copco, SDMO

PRZEDŁUŻACZE

Natężenie prądu (A)	16	16	32	63	125
Napięcie (V)	230	400	400	400	400
Kod	PRELC	PRELD	PRELE	PRELF	PRELG

ROZDZIELNICE BUDOWLANE

Natężenie prądu (A)	16	32	63	125	800
Kod	ROBUB	ROBUE	ROBUA	ROBUC	ROBUD

OSPRZĘT

Typ	Adapter 32A/ 63 A	Adapter 125 A	przewody do synchronizacji
Kod	OSAPA	OSAPB	OSAPC

MASZTY OŚWIETLENIOWE Z AGREGATEM

Moc (kVa)	5	10	30
Typ	led	halogen	halogen
Rodzaj	przewoźny	przewoźny	przewoźny
Moc świetlna (lm)	196 000	85 000	198 600
Rodzaj paliwa	Diesel	Diesel	Diesel
Zużycie paliwa (l/h)	0,3 - 2,6	1,81	-
Max. wysokość (m)	9,2	9,2	6,1
Kod	APMOD*	APMOC*	APMOA*

Producenci:
Himoinsa, Atlas Copco

* Dobowy limit pracy wynosi 8 h. Opłata za każdą rozpoczętą dodatkową godzinę pracy wynosi 4% dobowej stawki wynajmu.

LAMPY I MASZTY OŚWIETLENIOWE

Moc (kVa)	24	100
Typ	led	led
Szczelność	Ip 54	
Moc świetlna (lm)	2 400	27 000
Zasilanie (V)	230	230
Max. wysokość (m)	-	4
Kod	LABUA	MOELB

LAMPY I MASZTY OŚWIETLENIOWE

Moc (kVa)	300	-
Typ	led	led
Szczelność	ip54, ip56	
Moc świetlna (lm)	9 000	6 000
Zasilanie (V)	230	z akumulatora
Max. wysokość (m)	3,5	2,2
Kod	MOELA	MOAKA

ZBIORNIKI JEDNOPŁASZCZOWE

Pojemność (l)	1 000	3 500
Dystrybutor	nie	tak
Kod	ZBOLA	ZBOLF

ZBIORNIKI DWUPŁASZCZOWE

Pojemność (l)	1 200	1 200	2 500	5 000
Dystrybutor	nie	tak	tak	tak
Kod	ZBOLC	ZBOLG	ZBOLD	ZBOLE

ZBIORNIKI METALOWE DWUPŁASZCZOWE

Pojemność (l)	910	1 000
Dystrybutor	tak	tak
Kod	ZBMOB	ZBMOA

MINIKOPARKI GĄSIENICOWE DO 3,5 TON

Waga (t)	1 - 1,5	1,5 - 2	1,6 - 2
Napęd	Diesel	Elektryczny	Diesel
Moc (KM)	10 - 15	ciągła 7kW	19
Głębokość kopania (m)	1,8	2,8	2,2 - 2,7
Zasięg kopania (m)	3,09 - 3,2	2,66	3,8 - 4,4
Wysokość wyładunku (m)	1,8	2,6	2,6
Szerokość łyżki (cm)	30	30, 50	40
Pojemność łyżki (m^3)	0,025	0,27	0,03-0,046
Kod	MKGSF*	MKGEB*	MKGSA*

Producenci: Volvo, Bobcat, Wacker Neuson, JCB

* Dobowy limit pracy wynosi 8 h. Opłata za każdą rozpoczętą dodatkową godzinę pracy wynosi 9% dobowej stawki wynajmu.

MINIKOPARKI GĄSIENICOWE DO 3,5 TON

Waga (t)	2,1- 2,5	3 - 3,5
Napęd	Diesel	Diesel
Moc (KM)	20,4 - 24,8	25 - 35
Głębokość kopania (m)	2,8	3,5
Zasięg kopania (m)	4,7 - 4,9	5,3
Wysokość wyładunku (m)	5,4	6
Szerokość łyżki (cm)	45	50 - 60
Pojemność łyżki (m^3)	0,04	0,05 - 0,1
Kod	MKGSB*	MKGSC*

Producenci: Volvo, Bobcat, Wacker Neuson, JCB

* Dobowy limit pracy wynosi 8 h. Opłata za każdą rozpoczętą dodatkową godzinę pracy wynosi 9% dobowej stawki wynajmu.

KOPARKI GĄSIENICOWE I KOPARKO-ŁADOWARKI

Typ	minikoparka	minikoparka	koparko-ładowarki
Trakcja	gąsienice	gąsienice	koła
Masa (t)	6 - 6,5	8 - 8,5	8,5
Moc (KM)	48 - 59	59	110
Głębokość kopania (m)	4,1	4,1 - 4,5	5,9
Zasięg kopania (m)	6,54	6,7 - 7,0	6,54
Wysokość wyładunku (m)	-	-	2,69
Szerokość łyżki (cm)	50 - 80	75 - 80	235
Pojemność łyżki (m^3)	0,05 - 0,22	0,05-0,3	1,3
Kod	MKGSD*	MKGSE*	KOŁAB*

Producenci: Volvo, Bobcat, Wacker Neuson, JCB

* Dobowy limit pracy wynosi 8 h. Opłata za każdą rozpoczętą dodatkową godzinę pracy wynosi 9% dobowej stawki wynajmu.

KOPARKI

Typ	koparka	koparka	koparka
Waga (t)	10 - 12	14 - 16	21
Napęd	4x4 automat	4x4 automat	Gąsienicowy
Moc (kW)	109	110	165
Głębokość kopania (m)	4,57	5,72	6,62
Zasięg kopania (m)	8,25	8,65	2,9
Wys. wyładunku (m)	6,4	7,4	7,1
Szerokość łyżki (cm)	60 + hydraulika	1200 + hydraulika	440 z przechyłem hydraulicznym
Kod	KOKOA	KOKOB	KOGSB

NOWOŚĆ

Producenci: JCB, Komatsu

* Dobowy limit pracy wynosi 8 h. Opłata za każdą rozpoczętą dodatkową godzinę pracy wynosi 9% dobowej stawki wynajmu.

POMPY SZLAMOWE WIRNIKOWE SPALINOWE

Wydajność (l/min)	700	1 300	1 650
Moc (kW)	3,5	5,3 - 5,9	8
Zużycie paliwa (l/h)	1,4	1,8	4
Kod	PSSPB	PSSPC	PSSPE

Producenci: Honda, Fogo

POMPY SZLAMOWE WIRNIKOWE SPALINOWE

Max. wydajność (l/min)	180	500	1 500	>1 500	> 3 000
Max. wys. pompow. (m)	15	15	21	44	25
Zasilanie (V)	230	230	230 - 400	400	400
Kod	PZELA	PZELE	PZELB	PZELC	PZELD

Producenci: Atlas Copco, Pumpex

AKCESORIA

Osprzęt	Wąż tłoczny (20 mb)
Kod	WĄŻ TŁOCZNY

MAŁE WALCE WIBRACYJNE

Masa (t)	< 1	1,5	1 - 2	2 - 3
Szer. bębna (m)	0,65	0,85	0,9 - 1,07	1,2
Typ	ręczny/ sterowany	sterowany	jezdny	jezdny
Bęben	gładki	okołkowany	gładki	gładki
Częstotliwość wibr. (Hz)	55	42	57 - 70	67
Moc (kW)	8,2	14,5	18 - 23	23 - 24,6
Siła odśrodkowa (kN)	13	72/36	17 - 23	23 - 38
Prędkość (km/h)	5,9	1,2 - 2,8	10	10 - 12
Kod	WLWBA*	WLWBG*	WLWBB*	WLWBC*

Producenci: Dynapac, Bomag, Hamm

* Dobowy limit pracy wynosi 8 h. Opłata za każdą rozpoczętą dodatkową godzinę pracy wynosi 9% dobowej stawki wynajmu.

WALCE WIBRACYJNE DROGOWE

Masa (t)	12 - 13	14
Szer. bębna (m)	2,13	2,14
Częstotliwość wibr. (Hz)	36 - 40	30/40
Moc (kW)	100 - 120	100
Siła odśrodkowa (kN)	249 - 290	256
Prędkość (km/h)	12 - 14	11,9
Kod	WLWBD*	WLWBE*

Producenci: Hamm

* Dobowy limit pracy wynosi 8 h. Opłata za każdą rozpoczętą dodatkową godzinę pracy wynosi 9% dobowej stawki wynajmu.

OSPRZĘT

Osprzęt	Okołkowanie / Nakładki do walców
Kod	OKOŁK

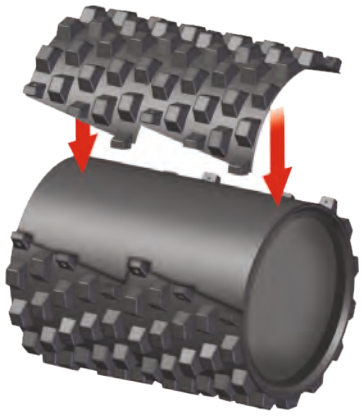

UBIJAKI I ZAGĘSZCZARKI JEDNOKIERUNKOWE

Waga (kg)	62 - 88	50 - 80	90 - 120
Typ	ubijak	zagęszczarka	zagęszczarka
Częstotliwość (Hz)	-	91 -114	90 - 100
Moc (kW)	4	1,8 - 3,6	3,6 - 4,1
Siła odśrodkowa (kN)	-	9 - 15	12 - 16
Prędkość rob. (m/min)	-	23 - 29	25 - 29
Wielkość płyty (cm)	23x35 - 43x43	30x50 - 62x43	50x40 - 60x50
Rodzaj paliwa	benzyna	benzyna	benzyna
Zużycie paliwa (l/h)	1	0,44 - 1,1	0,8 - 1,8
Kod	UWSPA	ZGJKA	ZGJKB

Producenci: Dynapac, Wacker Neuson, Atlas Copco, Husqvarna, Swepac, Weber

ZAGĘSZCZARKI REWERSYJNE (ZWROTNE)

Waga (kg)	150 - 170	200	250
Częstotliwość (Hz)	80 - 90	65 - 90	78 - 90
Moc (kW)	3,1 - 5,6	4,1 - 6,3	4,2 - 4,8
Siła odśrodkowa (kN)	25 - 30	30 - 40	37 - 40
Prędkość rob. (m/min)	19 - 22	19 -25	25
Wielkość płyty (cm)	55x45 - 65x50	70x50 - 79x55	75x60 - 79x55
Rodzaj paliwa	benzyna	Diesel /benz.	Diesel /benz.
Zużycie paliwa (l/h)	0,8 - 1,6	0,6 - 1,6	0,6 - 0,7
Kod	ZGNWA	ZGNWB	ZGNWC

Producenci: Dynapac, Wacker Neuson, Atlas Copco, Husqvarna, Swepac

ZAGĘSZCZARKI REWERSYJNE (ZWROTNE)

Waga (kg)	290 - 350	450 - 550	650 - 740
Częstotliwość (Hz)	70	60 - 72	56
Moc (kW)	4,1 - 5,8	7 - 11	11
Siła odśrodkowa (kN)	37 - 40	60 - 74	80
Prędkość rob. (km/h)	25	18 - 30	29
Wielkość płyty (cm)	70x50 - 75x50	55x90 - 108x70	120x67
Rodzaj paliwa	Diesel/benzyna	Diesel/benzyna	benzyna
Zużycie paliwa (l/h)	0,9 - 1,4	0,9 - 1,9	2,7
Kod	ZGNWF	ZGNWD	ZGNWE

Producenci: Dynapac, Wacker Neuson, Atlas Copco, Husqvarna, Swepac

KAFARY

Napęd	spalinowy (benzyna)
Moc	1 kW / 1,3 KM
Ilość uderzeń / min	1 720
Ciężar (kg)	20
Kod	KASPA

Producenci: Rhino Tool

WIERCENIE, CIĘCIE I SZLIFOWANIE SZYN

Typ	wiertnica	szlifierka	przecinarka
Silnik	spalinowy	spalinowy	spalinowy
Obroty wrzeciona/min	300	n/d	n/d
Moc (kW)	1	4,5	5,8
Max. śred. wiertła (mm)	38	n/d	n/d
Obroty tarczy / min	n/d	4 200	n/d
Średnica tarczy (mm)	n/d	n/d	400
Max. głęb. cięcia (mm)	n/d	n/d	118 - 145
Kod	KOLWSZ	KOLSZT	KOLPSA

Producenci: Robel, Husqvarna

ZAKRĘTARKI

Typ	zakrętarka	zakrętarka
Silnik	spalinowy	spalinowy
Rodzaj	ręczna	prowadzona
Moc (kW)	1,7 - 3,5	4,1
Obroty biegu szyb./min	n/d	245
Moment obr. (Nm)	1 700 - 2 500	n/d
Średnica wierteł (mm)	13 - 18	n/d
Częstot. udaru/min	n/d	n/d
Energia udaru (J)	n/d	n/d
Kod	KOLZTA	KOLZTB

Producenci: Robel, AirTec

MŁOTY SPALINOWE Z PODBIJAKIEM TOROWYM

Typ	podbijarka
Silnik	spalinowy
Rodzaj	ręczna
Moc (kW)	1,5
Obroty biegu szyb./min	n/d
Moment obr. (Nm)	n/d
Średnica wierteł (mm)	n/d
Częstot. udaru/min	1 620
Energia udaru (J)	40
Kod	KOLPTO

Producenci: Atlas Copco

MINIŁADOWARKI KOŁOWE DO 4 TON

Masa (t)	2 - 2,5	2,6 - 3
Szerokość łyżki (m)	1,52 - 1,72	1,83
Pojemność łyżki (m^3)	0,5	0,39
Wys. wyładunku (m)	3,2	3,1
Moc (KM)	46	80
Rodzaj paliwa	Diesel	Diesel
Kod	MŁKOA*	MŁKOB*

Producenci: Bobcat, JCB

* Dobowy limit pracy wynosi 8 h. Opłata za każdą rozpoczętą dodatkową godzinę pracy wynosi 9% dobowej stawki wynajmu.

ŁADOWARKI KOŁOWE DO 6 TON

Masa (t)	2	4 - 4,8	5 - 6
Szerokość łyżki (m)	1,25	1,8	1,6 - 1,95
Pojemność łyżki (m^3)	0,35	0,85	0,9 - 1
Wys. wyładunku (m)	2 - 2,6	2,47	2,58 - 3,26
Moc (KM)	25 - 31	50	68 - 75
Rodzaj paliwa	Diesel	Diesel	Diesel
Kod	ŁAKOC*	ŁAKOA*	ŁAKOB*

Producenci: Wacker Neuson, Volvo, JCB, Kramer

* Dobowy limit pracy wynosi 8 h. Opłata za każdą rozpoczętą dodatkową godzinę pracy wynosi 9% dobowej stawki wynajmu.

OSPRZĘT:	MINIŁADOWARKI	ŁADOWARKI
Typ	Kod	Kod
Widły / Łyżka	OSMŁA	OSŁAA
Świder / Wiertnica	OSMŁB	OSŁAB
Pług / Zamiatarka	OSMŁB	OSŁAB
Szczotki do zamiatarek	OSMŁC	OSŁAC

TELEHANDLERY (ŁADOWARKI TELESKOPOWE)

Wys. podnoszenia (m)	5 - 6,5	6,9 - 7,5	8 - 9,5
Max. udźwig (kg)	2 500	3 200	3 500
Udźwig max. wysięg (kg)	800	1 250	1 200
Moc (KM)	75	75 - 109	75 - 102
Rodzaj paliwa	Diesel	Diesel	Diesel
Max. masa własna (kg)	5 500	7 590	8 650
Kod	PTSPE*	PTSPC*	PTSPD*

Producenci: Manitou, JCB, Bobcat

* Dobowy limit pracy wynosi 8 h. Opłata za każdą rozpoczętą dodatkową godzinę pracy wynosi 9% dobowej stawki wynajmu.

TELEHANDLERY (ŁADOWARKI TELESKOPOWE)

Wys. podnoszenia (m)	12 - 14	15 - 18
Max. udźwig (kg)	4 000	4 000
Udźwig max. wysięg (kg)	1 500	850
Moc (KM)	75 - 109	75 - 127
Rodzaj paliwa	Diesel	Diesel
Max. masa własna (kg)	10 900	12 400
Kod	PTSPA*	PTSPB*

Producenci: Manitou, JCB, Bobcat

* Dobowy limit pracy wynosi 8 h. Opłata za każdą rozpoczętą dodatkową godzinę pracy wynosi 9% dobowej stawki wynajmu.

TELEHANDLERY OBROTOWE (ŁADOWARKI TELESKOPOWE OBROTOWE)

Wys. podnoszenia (m)	19 - 21	25	26
Max. udźwig (kg)	5 000	5 000	6 000
Udźwig max. wysięg (kg)	500	400	300
Moc (KM)	156	130 - 160	156
Rodzaj paliwa	Diesel	Diesel	Diesel
Max. masa własna (kg)	17 930	18 900	18 000
Kod	PTOBA*	PTOBB*	PTOBC* NOWOŚĆ

Producenci: Manitou

* Dobowy limit pracy wynosi 8 h. Opłata za każdą rozpoczętą dodatkową godzinę pracy wynosi 9% dobowej stawki wynajmu.

OSPRZĘT DO ŁADOWAREK TELESKOPOWYCH

Typ	Kod
Widły / Łyżka	OSTHA
Przedłużki wideł	OSTHB
Zawiesia hakowe	OSTHB
Mocowanie hydraulicz.	OSTHB
Kosz narzędziowy	OSTHC
Łyżka specjalistyczna	OSTHC
Kosz ze sterowaniem	OSTHD
Wciągarka 5t	OSTHD

12. WOZIDŁA

WOZIDŁA BUDOWLANE

Masa (t)	2	2 - 2,8
Ładowność (t)	2	3 - 3,5
Długość (m)	3	3,10 - 4,10
Szerokość (m)	1,48	1,59 - 1,73
Wysokość (m)	2,65	2,7 - 3,02
Waga (kg)	1 810	2 780
Kod	WZBUB	WZBUC

Producenci:
Uromac, Wacker Neuson, Ausa

13. WÓZKI WIDŁOWE I PALETOWE

WÓZKI WIDŁOWE TERENOWE

Ładowność (t)	2,5
Masa (t)	4,2 - 4,6
Wysokość podnosz. (m)	3,3 - 5,5
Rodzaj paliwa	Diesel
Kod	WWSPB*

Producenci: Ausa, Manitou

* Dobowy limit pracy wynosi 8 h. Opłata za każdą rozpoczętą dodatkową godzinę pracy wynosi 9% dobowej stawki wynajmu.

WÓZKI TRANSPORTOWE

Typ	paletowy	transport po schodach
Max. udźwig (kg)	2 500	200
Waga	tak	n/d
Kod	WKPLA	WSCHA

14. PRZYCZEPY

PRZYCZEPY

Dop. masa całk. (kg)	750 - 1300	750	2 500 - 2 700	3 000 - 3 500
Ilość osi	1	2	2	2
Max. ładowność (kg)	545 - 783	460	2 065	2 818
Hamulec	nie / tak	nie	tak	tak
Kod	PJJOA	PJDOA	PJDOB	PJDOC

KOMPRESORY (SPRĘŻARKI)

Wydajność max (m^3/min)	0,2	2,1	3,8
Zasilanie	230 - 400 V	Diesel	Diesel
Ciśnienie robocze (bar)	10	7	7 - 8,5
Osuszacz powietrza	nie	nie	tak
Kod	KOELA	KOSPA	KOSPB

Producenci:
Metabo, Atlas Copco, Kaeser

KOMPRESORY (SPRĘŻARKI)

Wydajność max (m^3/min)	5,3	7,6	10
Zasilanie	Diesel	Diesel	Diesel
Ciśnienie robocze (bar)	7	7 - 10,3	7 - 14
Osuszacz powietrza	tak	tak	tak
Kod	KOSPC	KOSPD	KOSPE

Producenci:
Metabo, Atlas Copco, Kaeser

MŁOTY PNEUMATYCZNE

Max energia udaru (J)	19,3	54,4
Ciśnienie (bar)	6	6
Masa (kg)	9	27,5
Kod	MŁPNA	MŁPNB

Producenci: Atlas Copco

PIASKARKI

Pojemność (l)	200
Max. ciśnienie (bar)	10
Masa (kg)	113
Zakres temperatur (°C)	-20 - 50
Kod	PICIA

Producenci: Acorrn

AKCESORIA

Typ	Kod
WĄŻ MANTEX	MANTEX
Średnica (mm)	20
Długość (m)	20

AKUMULATOROWE MŁOTY KUJĄCO-WIERCĄCE

Energia udaru (J)	2,2 - 2,7	2,8 - 3,2	3,2	8
Napięcie (V)	22	36	36	36
Kod	MAKWA	MAKWC	MAKWB	MAKWD

Producenci: Hilti

AKUMULATOROWE PILARKI TARCZOWE I SZLIFIERKI KĄTOWE

Rodzaj	pilarka	szlifierka
Średnica tarczy (mm)	165 - 190	125 - 150
Kod	PIAKA	SKAKA

Producenci: Hilti

AKUMULATOROWE WKRĘTARKI

Napięcie (V)	18 - 22	14,4
Kod	WKAKB	WKAKA

Producenci: Hilti, Bosch, Hitachi

WIERTARKI I MŁOTY KUJĄCO-WIERCĄCE

Max energia udaru (J)	1,8 - 2,4	2,6 PREMIUM	2,7 - 5,2
Moc max. (W)	650 - 790	720	720 - 950
Masa (kg)	2,8 - 2,9	3,4	3,3 - 6,1
Mocowanie	SDS +	SDS +	SDS +
Kod	WUELA	WUELA1	MEKWA

Producenci: Hilti, Bosch

WIERTARKI I MŁOTY KUJĄCO-WIERCĄCE

Max energia udaru (J)	6 - 12,5	6 - 8 PREMIUM	12 - 19,5
Moc max. (W)	950 - 1 100	1 350	1 350 - 1 900
Masa (kg)	5,2 - 8,9	6,4	8 - 13
Mocowanie	SDS +/ Max	Max	SDS Max
Kod	MEKWB	MEKWB1	MEKWD

Producenci: Hilti, Bosch,

WIERTARKI MAGNETYCZNE ZE STOJAKIEM

Max energia udaru (J)	1,20 - 1,50
Moc max. (W)	1 500
Masa (kg)	7,3
Max. rozmiar otw. (mm)	32
Kod	WIGMB

Producenci: Bosch

ZAKRĘTARKI i KLUCZE UDAROWE

Max.moment (NM)	450 - 610	1627
Max. ilość obrotów/min	1 800 - 2 700	1800
Max. ilość udarów/min	1 900 - 3 500	2400
Masa (kg)	1,6 - 4,8	3,5
Zasilanie	230V / akum	bateria
Kod	ZAELA	KUAKB NOWOŚĆ

Producenci: Hitachi, Milwaukee

MŁOTY WYBURZENIOWE

Max energia udaru (J)	13	12 PREMIUM	21 - 26
Moc max. (W)	1 500	1 300	1 350 - 1 700
Masa (kg)	8,5	7,9	10,5 - 11,4
Max. ilość udarów/min	2 720 - 4 080	2 760	1 650 - 2 200
Mocowanie	MAX / PLUS	SDS MAX	SDS MAX / TE-S
Kod	MŁELF	MŁELF1	MŁELC

Producenci: Hilti, Bosch, Hitachi

MŁOTY WYBURZENIOWE

Max energia udaru (J)	26 PREMIUM	30 - 35	40 - 45
Moc max. (W)	1 600	1 800	1 750
Masa (kg)	12,5	14	16 - 18
Max. ilość udarów/min	1 950	1 620 - 1 800	1 400
Mocowanie	TE-S	TE-S	HEX28 / HEX30
Kod	MŁELC1	MŁELG	MŁELD

Producenci: Hilti, Bosch, Hitachi

MŁOTY WYBURZENIOWE

Max energia udaru (J)	55 - 62	65- 68
Moc max. (W)	2 000	1 800
Masa (kg)	29,5-32	27
Max. ilość udarów/min	920 - 1 000	860
Mocowanie	HEX28	HEX28
Kod	MŁELE	MŁELE1

Producenci: Hilti, Bosch, Hitachi

AKCESORIA

Typ	Kod
SZPICAK SDS MAX (TE-Y), SDS PLUS (TE-C)	OLIGHTA
SZPICAK 22x82 mm (KOŁNIERZ), 32x160 mm, SDS MAX (TE-Y) PREMIUM, SDS PLUS (TE-C) PREMIUM	OLIGHTB
SZPICAK HEX (TE-S) WCIĘCIE, 28x160 mm (TE-H), HEX 30	OLIGHTC
SZPICAK HEX (TE-S) Z WCIĘCIAMI, (TE-S) PREMIUM	OLIGHTD
SZPICAK HEX 28 (TE-H) PREMIUM	OLIGHTE
PRZECINAK SDS MAX (TE-Y), SDS PLUS (TE-C)	OLIGHTA
PRZECINAK HEX 30, 22x82 mm (KOŁNIERZ), 32x160 mm, SDS MAX (TE-Y) PREMIUM, SDS PLUS (TE-C) PREMIUM	OLIGHTB
PRZECINAK HEX (TE-S) Z WCIĘCIAMI, WCIĘCIE, 28x160 mm (TE-H), HEX 30	OLIGHTC
PRZECINAK HEX (TE-S) Z WCIĘCIAMI, (TE-S) PREMIUM	OLIGHTD
PRZECINAK HEX28 (TE-H) PREMIUM	OLIGHTE
ŁOPATKA SDS MAX (TE-Y) 50, SDS PLUS (TE-C)	OLIGHTA
ŁOPATKA SDS MAX (TE-Y) 80, SDS PLUS (TE-C) PREMIUM	OLIGHTB
ŁOPATKA HEX 30, HEX 32x160 mm, HEX (TE-S), HEX 28x160 mm (TE-H), HEX 22x82 mm (KOŁNIERZ), SDS MAX (TE-Y) 115, SDS MAX (TE-Y) PREMIUM	OLIGHTD
ŁOPATKA HEX (TE-S) PREMIUM	OLIGHTE
ŁOPATKA HEX28 (TE-H) PREMIUM	OLIGHTF

OSADZAKI

Zasilanie	akumulator 22V	gazowe
Poj. magazynka (szt.)	20	40
Dł. elem. mocującego (mm)	14 - 24	14
Kod	OSAKA NOWOŚĆ	OSGAA NOWOŚĆ

Producenci: Hilti

WIERTNICE

Moc max. (W)	2 600	1 850
Średnica wiercenia (mm)	400 - 500	152 - 162
Kod	WRELA	WRELB

Producenci: Hilti, Rems

AKCESORIA

Typ	Kod
PRZEDŁUŻKA WIERTŁA KORONOWEGO	WRELOSP1
ADAPTER WIERTNIC HILTI 1 1/4"	WRELOSP2
ADAPTER DYSTANSOWY HILTI 400’	WRELOSP3
HYDRONETKA DO WIERTNICY	HYDRO

Opłata minimalna przy braku zużycia wynosi 0,1 mm

Typ	Kod
WIERTŁO KORONKOWE 10-50 mm	WIKOA
WIERTŁO KORONKOWE 52-72 mm	WIKOB
WIERTŁO KORONKOWE 82-92 mm	WIKOC
WIERTŁO KORONKOWE 102-122 mm	WIKOD
WIERTŁO KORONKOWE 132 mm	WIKOE
WIERTŁO KORONKOWE 142 mm	WIKOF
WIERTŁO KORONKOWE 152 mm	WIKOG
WIERTŁO KORONKOWE 162 mm	WIKOH
WIERTŁO KORONKOWE 172 mm	WIKOI
WIERTŁO KORONKOWE 182 mm	WIKOJ
WIERTŁO KORONKOWE 200 mm	WIKOK
WIERTŁO KORONKOWE 220-300 mm	WIKOL
WIERTŁO KORONKOWE 350-400 mm	WIKOM
WIERTŁO KORONKOWE 450-500 mm	WIKON

20. SPAWARKI I AGREGATY SPAWALNICZE

AGREGATY SPAWALNICZE I SPAWARKI

Natężenie (A)	140-220	140 - 160	220	250
Śr. elektrody (mm)	do 4	1,5 - 4	1,5 - 5	1,5 - 5
Zasilanie (V)	silnik spalinowy	230	230 - 400	400
Kod	AGSPA	SPELA	SPELB	SPELC

Producenci:
Kemppi, Eisemann, Honda, Fogo, Pramac

21. GILOTYNY I GIĘTARKI

GILOTYNY I GIĘTARKI

Typ	giętarka	gilotyno-giętarka
Moc silnika (kW)	3	3
Ilość cykli / min	10	10
Max. śred. pręta (mm)	25 / 40	12 / 32
Kod	GTELB	GIELB

Producenci: Sima

BETONIARKI

Typ	betoniarka	betoniarka	betoniarka
Max. pojemność (l)	130	136 - 300	400
Zasilanie (V)	230	230	400
Moc (kW)	0,55	0,55 - 1,5	1,5
Kod	BTJFB	BTJFC	BTTFA

MIESZADŁA

Typ	mieszadło
Zasilanie (V)	230
Moc (kW)	1,6
Kod	MDKLA

POJEMNIKI NA BETON I GRUZ

Typ	beton	gruz
Max. pojemność (m^3)	1 - 1,5	1,5
Kod	POBEA	POGRA

WIĄZARKI

Średnica wiązanych prętów	20 - 39 mm
Szybkość wiązania (sek)	0,7
Liczba splotów ze szpuli	170-265
Masa (kg)	2,5
Zasilanie	bateria
Kod	WIZBA

NOWOŚĆ

Producenci: Max

PODPORY STROPOWE

Typ	podpory 300-350 DB/DIN	podpory 550 dc	podpora stropowa	dźwigar drewniany
Ciężar 1 szt. (kg)	21,1	36,08	21,1	-
Długość min. (m)	1,98	3,03	2,45	2,45
Długość maks. (m)	3,5	5,5	3,6	3,6
Dopusz. obciążenie (kN)	20	20	20 - 30	-
Wysokość (cm)	-	-	-	20
Szerokość (cm)	-	-	-	8
Kod	POSTA	POSTA	POSTA	POSTA

Producenci: Hünnebeck, Peri, Harsco

* minimalny okres najmu: 14 dni

LISTWY WIBRACYJNE

Typ	elektryczna	elektryczna	elektryczna
Długość (m)	2	3,2 - 6	4,25 - 6
Zasilanie (V)	230	230	230 / 400
Moc (kW)	0,1 - 0,5	0,6 - 1,1	0,27 - 1,1
Kod	LWELA	LWELB	LWELC

Producenci:
Atlas Copco, Enar, Dynapac

LISTWY WIBRACYJNE

Typ	elektryczna	elektryczna	spalinowa
Długość (m)	5,25	6,25	2 - 3
Zasilanie (V)	230	230 - 400	-
Moc (W)	600	600 - 1100	700 - 800
Kod	LWELD	LWELE	LWSPA

Producenci:
Atlas Copco, Enar, Dynapac

WIBRATORY I PRZETWORNICE

Typ	wibrator	wibrator	wibrator
Rodzaj	elektryczny	elektryczny	mechaniczny
Zasilanie (V)	przetwornica	wbudowana przetwornica	230
Śr. buławy (mm)	40 -58	38	25 - 58
Dł. przewodu (m)	1,5	5	3 - 4
Wydajność (m3/h)	30 - 35	35	10 - 35
Kod	WBELA	WBELA	WBELB

Producenci:
Atlas Copco, Enar, Dynapac

NOWOŚĆ

WIBRATORY I PRZETWORNICE

Typ	wibrator	przetwornica
Rodzaj	przyczepny	-
Zasilanie (V)	230	230 / 400
Kod	WBELD	PCTFA

Producenci:
Atlas Copco, Enar, Dynapac

ZACIERACZKI

Typ	elektryczna	spalinowa	spalinowa	spalinowa
Średnica robocza (mm)	600 - 900	600	900	1 200
Moc (kW)	1,5 - 2,4	2,9 - 4	4 - 4,8	6,3 - 9,5
Kod	ZBELA	ZBSPA	ZBSPB	ZBSPC

Producenci:
Atlas Copco, Enar

DYSKI DO ZACIERACZEK

Typ	dysk	dysk	dysk
Średnica robocza (mm)	600	900	1 200
Kod	DYSKA	DYSKB	DYSKC

ŁOPATKI DO ZACIERACZEK

Typ	łopatki	łopatki	łopatki
Średnica robocza (mm)	600	900	1 200
Kod	ŁOPATKI1	ŁOPATKI2	ŁOPATKI3

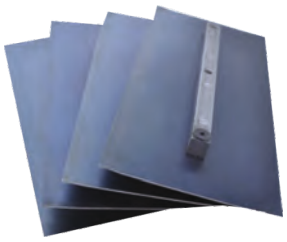

PRZECINARKI RĘCZNE

Typ	spalinowa	elektryczna	elektryczna 2-tarczowa
Śr. tarczy (mm)	230 - 350	350	230
Głębokość cięcia (mm)	125 - 400	125	400
Moc (kW)	3,7	2,7	2,7
Kod	PRSPA	PRELA	PRELH

Producenci:
Husqvarna, Hilti, Bosch

sprawdź niezbędne akcesoria
na str. 52

PILARKI

Typ	pilarka	pilarka
Śr. tarczy (mm)	160 - 190	190 - 235
Głębokość cięcia (mm)	10 - 70	66 - 86
Moc (kW)	1,1 - 1,6	1,7 - 2
Kod	PIELD	PIELA

Producenci:
Husqvarna, Hilti, Bosch, Hitachi

BRUZDOWNICE

Typ	bruzdownica	bruzdownica
Śr. tarczy (mm)	125 - 150	230
Głębokość cięcia (mm)	40	60
Moc (kW)	2,2	2,4
Kod	BRELA	BRELB

Producenci:
Hilti, Bosch

PRZECINARKI STOLIKOWE

Typ	glazurnicza	glazurnicza
Dł. materiału (cm)	57 - 66	66 - 120
Zasilanie (V)	230	230
Max. gł. cięcia (mm)	40	45 - 80
Moc (kW)	0,9	1 - 1,5
Kod	PRSTA	PRSTC

Producenci:
Norton, Husqvarna

PRZECINARKI STOLIKOWE

Typ	diamentowa	diamentowa	diamentowa	diamentowa
Dł. materiału (cm)	60	58 PREMIUM	60	72
Zasilanie (V)	230	230	400	230 / 400
Max. gł. cięcia (mm)	90 - 125	125	265	370
Moc (kW)	2,2	2,2	5,5	7,5
Średnica tarczy	400	300	650	900 - 1000
Kod	PSJFB	PSJFB1	PSTFA	PSTFB

Producenci:
Norton, Husqvarna, Tyrolit

PRZECINARKI JEZDNE

Typ	spalinowa	spalinowa
Średnica tarczy (mm)	350 - 400	500 - 520
Max. gł. cięcia (mm)	115 - 140	180 - 200
Moc (kW)	4,1 - 6,6	8,7 - 9,6
Kod	PJSPA	PJSPB

Producenci:
Honda, Norton, NTC

PIŁY STOLIKOWE, UKOŚNICE, WYRZYNARKI DO DREWNA

Typ	pilarka stolikowa do drewna	pilarka ukośnica	wyrzynarka elektryczna
Średnica tarczy (mm)	450	250 - 305	-
Max. gł. cięcia (mm)	140	89 - 120	10 - 150
Max. kąt cięcia	-	45/57 - 47/60	-
Kod	PIELB	STUKA	WYELA

Producenci:
Hitachi, Bosch, Metabo

AKCESORIA

Tarcze do 230 mm	Kod
TARCZA DIAMENT BETON 125 mm, 150 mm, DIAMENT GŁADKA 180 mm	TADIA
TARCZA DIAMENT DWURZĘD. 125 mm	TADID
TARCZA DIAMENT BETON 125, 150 PREMIUM	TADIPA
TARCZA DIAMENT BETON 230 mm, DIAMENT GŁADKA 200 mm	TADIB
TARCZA DIAMENT GŁADKA 230 mm, 250 mm	TADIC
TARCZA DIAMENT BETON 230 PREMIUM	TADIPB

Tarcze do 500 mm	Kod
TARCZA DIAMENT BETON 350 mm, 450 mm, DWURZĘD. 230 mm	TADIE
TARCZA DIAMENT ASFALT 350 mm, 450 mm	TADIF
TARCZA DO DREWNA 300 mm, 450 mm	TADRA
TARCZA DIAMENT BETON, ASFALT 350 PREMIUM	TADIPC
TARCZA DIAMENT BETON 450 PREMIUM	TADIPD
TARCZA DIAMENT BETON, ASFALT 500 mm, DWURZĘD. 150 mm	TADIG
TARCZA DIAMENT BETON 500, ASFALT 450 PREMIUM	TADIPE
TARCZA DIAMENT ASFALT 500 PREMIUM	TADIPF

Tarcze pow. 500 mm	Kod
TARCZA DIAMENT 550- 650 mm	TADIH
TARCZA DIAMENT 500- 650 mm PREMIUM	TADIPG
TARCZA DIAMENT 700-900 mm	TADII
TARCZA DIAMENT 700 - 900 mm PREMIUM	TADIPH

Opłata minimalna przy braku zużycia wynosi 0,1 mm

STRUGI I GRUBOŚCIÓWKI

Typ	strug	grubościówka
Szer. strugania (mm)	2,6 - 4	-
Głęb. strugania (mm)	82	-
Głęb. wręgowania (mm)	9 - 24	-
Max. szer. mater. (mm)	-	330
Grubość materiału (mm)	-	3 - 155
Reg. grub. wióra (mm)	-	1 - 3
Moc (W)	850	1 650
Kod	ELSTA	ELSTB

Producenci:
Bosch, Makita

FREZARKI

Typ	spalinowa	elektryczna	elektryczna
Gł. frezowania (mm)	do 3	2 - 3	3 - 5
Frezow. do brzegu (mm)	45	10 - 55	65 - 71
Wydajn. frezow. (m^2/h)	70	70 - 125	55 - 135
Szerokość robocza (mm)	215	200	250 - 300
Kod	FRSPA	FRELA	FRELB

Producenci:
Schwamborn, Blastrac

SZLIFIERKI DO BETONU

Typ	ręczna	ręczna
Zasilanie (V)	230	230
Ilość obrotów / min	9300 - 12 000	6 600
Szerokość rob. (mm)	125 - 150	150
Moc (W)	1 300 - 1 500	2 100
Kod	RSZLA	RSZLA1

Producenci:
Janser, Schwamborn, Blastrac, Hilti, Bosch

SZLIFIERKI DO BETONU

Typ	prowadzona
Zasilanie (V)	230 / 400
Ilość obrotów / min	100 - 1 140
Szerokość rob. (mm)	250 - 1 050
Moc (kW)	1,2 - 2,2
Kod	SBELA

Producenci:
Schwamborn, Janser, Blastrac

AKCESORIA

Osprzęt	Kod
KAMIEŃ SZLIFIERSKI COLUMBUS	KAMIEŃB
KAMIEŃ SZLIFIERSKI STR	KAMIEŃC
ZESTAW PŁYTEK DO STR (12 SZT)	SGDIB
SZCZOTKA DO COLUMBUSA*	SZCZOTKA1
SZCZOTKA DO STR*	SZCZOTKA2
TALERZ FREZUJĄCY STR580	TFSCH
PAD FILCOWY DO COLUMBUS	PADFIL1
PAD FILCOWY DO STR	PADFIL1
DYSK FREZUJĄCY DO DSM250	DYSKD

*Opłata minimalna przy braku zużycia wynosi 0,1 mm

SZLIFIERKI DO TYNKÓW GIPSOWYCH

Zasilanie (V)	230
Ilość obrotów / min	920 - 1 700
Moc (W)	400 - 710
Kod	SZGIA

Producenci:
Flex, Festool

SZLIFIERKI DO PODŁOŻY / CYKLINIARKI

Typ	taśmowa	kątowa
Zasilanie (V)	230	230
Moc (W)	2 200	1 200
Ilość obrotów / min	2 400	3 000
Szerokość robocza (mm)	200	178
Kod	SZCYC	SZCYD

Producenci:
Janser

SZLIFIERKI KĄTOWE

Rodzaj	kątowa	kątowa
Średnica tarczy (mm)	125	230
Głębokość cięcia (mm)	36	34 - 35
Moc (W)	1 100 - 1 900	2 000 - 2 600
Kod	SKELA	SKELB

Producenci:
Hilti, Bosch, Hitachi, Milwaukee

NAGRZEWNICE ELEKTRYCZNE I PROMIENNIKI

Typ	dmuchawa	dmuchawa	dmuchawa
Moc (kW)	2 - 3	5 - 10,5	10 - 15
Zasilanie (V)	230	230/400	400
Wydajność (m^3/h)	500 - 800	500 - 800	1000-2200
Kod	NAELA	NAELE	NAELB

Producenci:
Master, Remko, Elkomat, Thermobile

NAGRZEWNICE ELEKTRYCZNE I PROMIENNIKI

Typ	dmuchawa	dmuchawa	promiennik
Moc (kW)	18 - 22	36 - 40	3 - 9
Zasilanie (V)	400	400	230
Wydajność (m^3/h)	1000-2200	2700-3900	-
Kod	NAELF	NAELD	NAELC

Producenci:
Master, Remko, Elkomat, Thermobile

NAGRZEWNICE SPALINOWE DO 110 KW

Moc (kW)	20	30	40 - 50
Zasilanie (V)	230	230	230
Wydajność (m^3/h)	400-800	400-800	900-1800
Śr. zużycie oleju (l/h)	1,7	2 - 3	4 - 4,5
Odprowadzenie spalin	nie	nie	nie
Kod	NASPA	NASPK	NASPF

Producenci:
Master, Remko, Betox, Thermobile

NAGRZEWNICE SPALINOWE DO 110 KW

Moc (kW)	40 - 50	60 - 70	75 - 85	90 - 111
Zasilanie (V)	230	230	230	230
Wydajność (m^3/h)	1 800 - 2 780	4 400 - 4 920	3 300 - 3 800	1 800 - 3 300
Śr. zużycie oleju (l/h)	4 - 4,5	5 - 7	7	8,8 - 9,5
Odprowadzenie spalin	tak	tak	tak	nie
Kod	NASPJ	NASPB	NASPE	NASPD

Producenci:
Master, Remko, Betox, Thermobile

NAGRZEWNICE SPALINOWE POW. 110KW

Moc (kW)	120 - 125	130 - 150	200 - 220
Zasilanie (V)	230	230	230 / 400
Wydajność (m^3/h)	6 000	8 000	12 500
Śr. zużycie oleju (l/h)	11 - 12	11 - 17	18,6
Odprowadzenie spalin	tak	tak	tak
Kod	NASPC	NASPI	NASPH

Producenci:
Master, Remko, Betox, Thermobile

NAGRZEWNICE GAZOWE I WODNE

Moc (kW)	10 - 30
Zasilanie (V)	230 / gazowe
Wydajność (m^3/h)	800 - 1 000
Śr. zużycie gazu (kg/h)	2,14
Gaz zasilający	propan
Kod	NAGZA

Producenci:
Master, Remko, Betox, Thermobile

AKCESORIA

Osprzęt	Kod
Osprzęt do nagrzewnic	OSNGA

OSUSZACZE ELEKTRYCZNE

Wydajność (m^3/h)	350	360 - 400	410 - 600	1 000 - 1 200
Moc (kW)	0,52 - 0,59	0,61 - 1,83	0,68 - 1,12	1,20 - 1,70
Zakres pracy (°C)	2 - 32	2 - 32	2 - 32	1 - 32 - 3 - 32
Kod	OSELA	OSELC	OSELB	OSELE

Producenci:
Thermobile, Dantherm, Remko, Ambisec, Master

WENTYLATORY

Wydajność (l/24h)	3 900	10 200
Moc (W)	750	315
Typ	dmuchawa	wentylator
Klasa filtra H	-	-
Kod	WEELA	WEELB

Producenci:
Master

OCZYSZCZACZE POWIETRZA

Wydajność (m3/h)	500 - 1 000	1 850 - 2 000
Moc (W)	170 - 400	505 - 600
Typ	oczyszczacz	oczyszczacz
Klasa filtra H	HEPA 13	HEPA 13
Kod	OCPEA	OCPEB

Producenci:
DustControl, Pullman

LASERY

Typ	laser	laser	laser
Rodzaj	glazurniczy	liniowy	wieloliniowy
Zasięg (m)	20	20	50
Zakres pracy (h)	18	14	7
Kod	LAGLA	NILAF	NILAG

Producenci: Bosch, Hilti

NIWELATORY

Typ	niwelator	niwelator
Rodzaj	laserowy	optyczny do rur
Kod	NILAB	NILAE

Producenci: Bosch, Hilti

KAMERY INSPEKCYJNE I WYKRYWACZE METALI

Typ	wykrywacz metali	kamera inspekcyjna
Napięcie (V)	12	-
Max głęb. detekcji (mm)	120	-
Dokładność	±10 mm	-
Rodzaj napędu	zasilanie z akumulatora	zasilanie z baterii
Kod	WYMEA	KAINA

Producenci: Bosch

Ramirent posiada **kompleksowe rozwiązania dla hydraulików** od najlepszych producentów:
Novopress,
Klauke,
Rems.

Zapraszamy do naszych oddziałów i do kontaktu z naszymi doradcami w celu doboru optymalnych narzędzi pracy.

ZACISKARKI AKUMULATOROWE, HYDRAULICZNE I RĘCZNE

Producenci: Novopress, Klauke, Rems

ZACISKARKI ELEKTRYCZNE

Producenci: Novopress, Klauke, Rems

ZGRZEWARKI

Producenci: Novopress

GWINTOWNICE I ZAMRAŻARKI

Producenci: Rems

MYJKI CIŚNIENIOWE

Typ	bez podgrzewania	z podgrzewaniem	przewoźna
Ciśnienie (bar)	160 - 200	170 - 220	207 - 245
Zasilanie	230 V / benzyna	230 / 400 V	Diesel/ benzyna
Kod	MYCIA	MYCIB	MYCIC

Producenci:
Kaercher, Nilfisk, Brendon, Kranzle

ODKURZACZE PRZEMYSŁOWE

Typ	odkurzacz	odkurzacz	odkurzacz
Rodzaj	przemysłowy	przemysłowy (Heavy Duty)	przemysłowy
Zasilanie (V)	230	230	230
Moc (kW)	1,2	1,2	2,4
Kod	OPELA	OPELB	OPELD

Producenci:
Hilti, Pullman, Bosch, Kaercher, Nilfisk

ODKURZACZE PRZEMYSŁOWE I PIORĄCE, ZAMIATARKI

Typ	odkurzacz	odkurzacz	zamiatarka
Rodzaj	przemysłowy	piorący	pchana
Zasilanie (V)	230 / 400	230	-
Moc (kW)	4,80 - 9,20	1,25 - 2,40	-
Kod	OPELC	ODPIA	ZAMEA

Producenci:
Hilti, Pullman, Bosch, Kaercher, Nilfisk

AKCESORIA

Opis	Kod
WORKI LONGOPAC PULLMAN	WOREKA

KUBŁY ZSYPOWE

Typ	element	zestaw
Kod	KUZSB	KUZSA

DRABINY

Wysokość (m)	6	10	12	14
Kod	NADRA	NADRC	NADRD	NADRE

DRABINY

Wysokość (m)	4,2
Bariery ochronne	tak
Kod	NADRF

Dostępne modele 3 i 5-stopniowe

RUSZTOWANIA ALUMINIOWE DO 6 M

Wysokość podestu (m)	2	4	4	6	6
Typ	wąskie	wąskie	szerokie	wąskie	szerokie
Wymiary podestu (cm)	200x75	300x70	300x140	300x70	300x140
Kod	RAJEA	RAJEB	RAJEC	RAJED	RAJEE

RUSZTOWANIA ALUMINIOWE POW. 6 M

Wysokość podestu (m)	8	10	12
Typ	szerokie	szerokie	szerokie
Wymiary podestu (cm)	300x140	300x140	300x140
Kod	RAJEF	RAJEG	RAJEH

WCIĄGARKI

Typ	szynowa	linowa
Zastosowanie	dekarska do dachówek	do rusztowań
Wysokość (m)	20	50
Udźwig (kg)	250	200 - 250
Kod	WCSZA	WCLNA

Producenci: Geda

PODNOŚNIKI MONTAŻOWE

Typ	płyty G-K	uniwersalny
Wysokość (m)	3,2	4,15
Udźwig (kg)	70	250
Kod	PMONA	PMONB

PODNOŚNIKI NOŻYCOWE ELEKTRYCZNE

Wys. robocza (m)	7	8	10
Typ kół	białe (niebrudzące)	białe (niebrudzące)	białe (niebrudzące)
Wąska platforma	tak	tak/nie	tak/nie
Udźwig (kg)	272	230-360	230-454
Kod	PNELJ	PNELA	PNELB

Producenci:
Haulotte, Genie, JLG, JCB

PODNOŚNIKI NOŻYCOWE ELEKTRYCZNE

Wys. robocza (m)	12	14	14
Typ kół	białe (niebrudzące)	białe (niebrudzące)	terenowe
Wąska platforma	nie	nie	nie
Udźwig (kg)	316 - 350	350	360
Kod	PNELC	PNELF	PNELE

Producenci:
Haulotte, Genie, JLG, JCB

PODNOŚNIKI NOŻYCOWE ELEKTRYCZNE

Wys. robocza (m)	15	16	18
Typ kół	terenowe	białe (niebrudzące)	terenowe
Wąska platforma	nie	nie	nie
Udźwig (kg)	750	227	225
Kod	PNELG	PNELI	PNELH

Producenci:
Haulotte, Genie, JLG, JCB

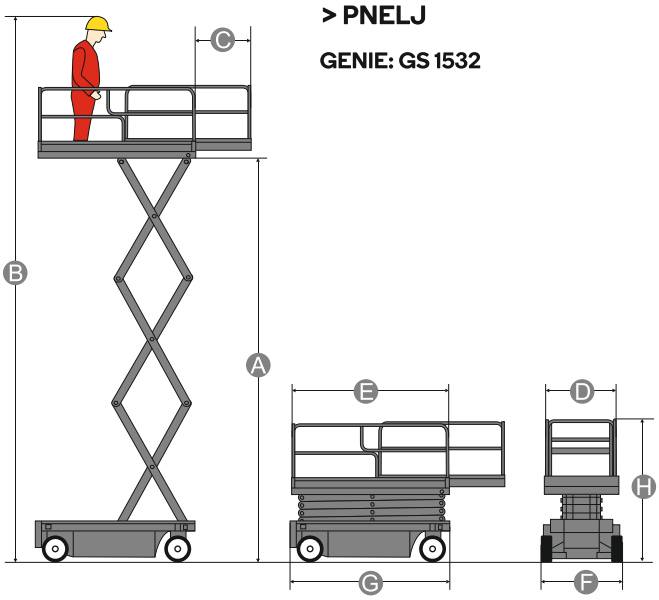

> PNELJ

GENIE: GS 1532

Wysokość platformy (m) A	4,57
Wysokość robocza (m) B	6,57
Długość wysuwanych podestów (m) C	0,91
Szerokość platformy (m) D	0,74
Długość platformy (m) E	1,63
Szerokość transportowa (m) F	0,81
Długość transportowa (m) G	1,83
Wysokość transportowa (m) H	1,73
Udźwig platformy (kg)	242
Ciężar całkowity (kg)	1 269
Zdolność pokonywania wzniesień (%)	30
Zewnętrzny promień skrętu (m)	1,55

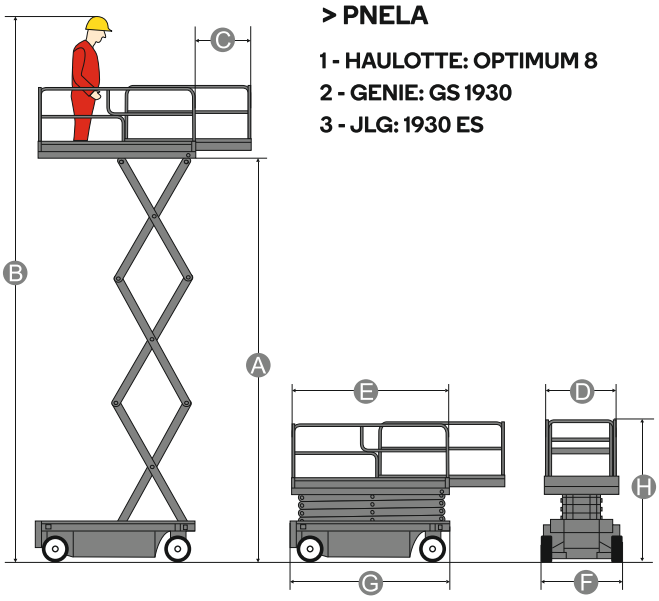

> PNELA

1 - HAULOTTE: OPTIMUM 8
2 - GENIE: GS 1930
3 - JLG: 1930 ES

	1	2	3
Wysokość platformy (m) A	5,76	5,79	5,72
Wysokość robocza (m) B	7,76	7,79	7,72
Długość wysuwanych podestów (m) C	0,92	0,91	0,90
Szerokość platformy (m) D	0,70	0,74	0,76
Długość platformy (m) E	1,73	1,63	1,87
Szerokość transportowa (m) F	0,81	0,76	0,76
Długość transportowa (m) G	1,88	1,83	2,48
Wysokość transportowa (m) H	2,00	2,00	1,99
Udźwig platformy (kg)	230	227	227
Ciężar całkowity (kg)	1 420	1 498	1 247
Zdolność pokonywania wzniesień (%)	25	25	25
Zewnętrzny promień skrętu (m)	1,70	1,55	1,75

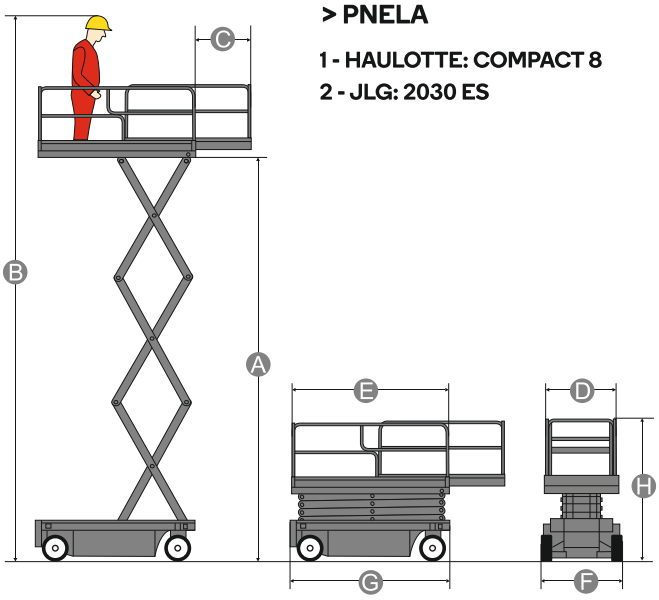

> PNELA

1 - HAULOTTE: COMPACT 8
2 - JLG: 2030 ES

	1	2
Wysokość platformy (m) A	6	6
Wysokość robocza (m) B	8	8
Długość wysuwanych podestów (m) C	0,92	0,90
Szerokość platformy (m) D	0,80	0,76
Długość platformy (m) E	2,30	2,30
Szerokość transportowa (m) F	0,81	0,76
Długość transportowa (m) G	2,48	2,30
Wysokość transportowa (m) H	2	2
Udźwig platformy (kg)	350	360
Ciężar całkowity (kg)	1 730	2 020
Zdolność pokonywania wzniesień (%)	25	25
Maksymalna prędkość jazdy (km/h)	4	4
Zewnętrzny promień skrętu (m)	2,38	2,06
Ogumienie Białe	tak	tak
Zasilanie	akumulatory	

	1	2	3
Wysokość platformy (m) A	8,10	7,77	7,92
Wysokość robocza (m) B	10,10	9,77	9,92
Długość wysuwanych podestów (m) C	0,90	0,90	0,91
Szerokość platformy (m) D	0,80	0,76	0,81
Długość platformy (m) E	2,30	2,30	2,26
Szerokość transportowa (m) F	0,81	0,76	0,81
Długość transportowa (m) G	2,30	2,30	2,44
Wysokość transportowa (m) H	2,18	1,94	2,50
Udźwig platformy (kg)	230	360	227
Ciężar całkowity (kg)	2 160	2 198	1 956
Zdolność pokonywania wzniesień (%)	25	25	25
Maksymalna prędkość jazdy (km/h)	4	4	3,50
Zewnętrzny promień skrętu (m)	2,38	2,06	2,13
Ogumienie białe	tak	tak	tak
Zasilanie	akumulatory		

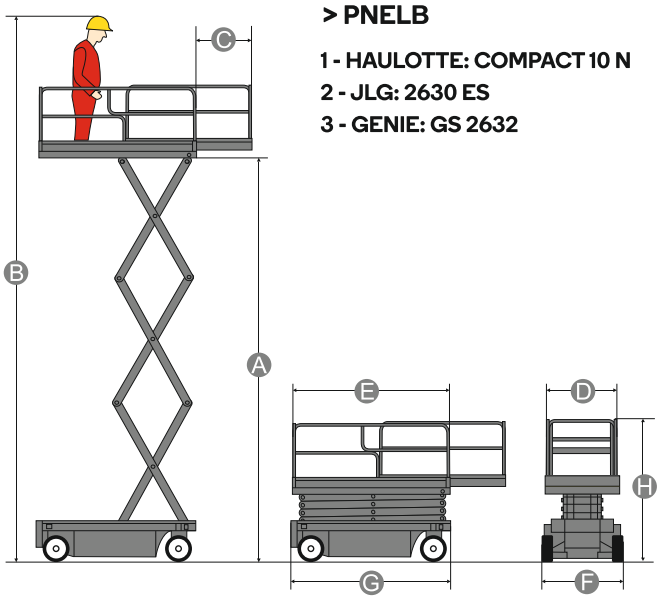

> PNELB

1 - HAULOTTE: COMPACT 10 N
2 - JLG: 2630 ES
3 - GENIE: GS 2632

	1	2	3
Wysokość platformy (m) A	8	8	7,92
Wysokość robocza (m) B	10	10	9,92
Długość wysuwanych podestów (m) C	0,92	0,90	0,91
Szerokość platformy (m) D	1,20	1,12	1,16
Długość platformy (m) E	2,30	2,50	2,26
Szerokość transportowa (m) F	1,20	1,17	1,16
Długość transportowa (m) G	2,50	2,50	2,44
Wysokość transportowa (m) H	1,91	2,26	2,26
Udźwig platformy (kg)	320	340	454
Ciężar całkowity (kg)	2 330	2 163	2 447
Zdolność pokonywania wzniesień (%)	25	25	30
Maksymalna prędkość jazdy (km/h)	4	4	3,5
Zewnętrzny promień skrętu (m)	2,41	2,41	2,29
Ogumienie białe	tak	tak	tak
Zasilanie	akumulatory		

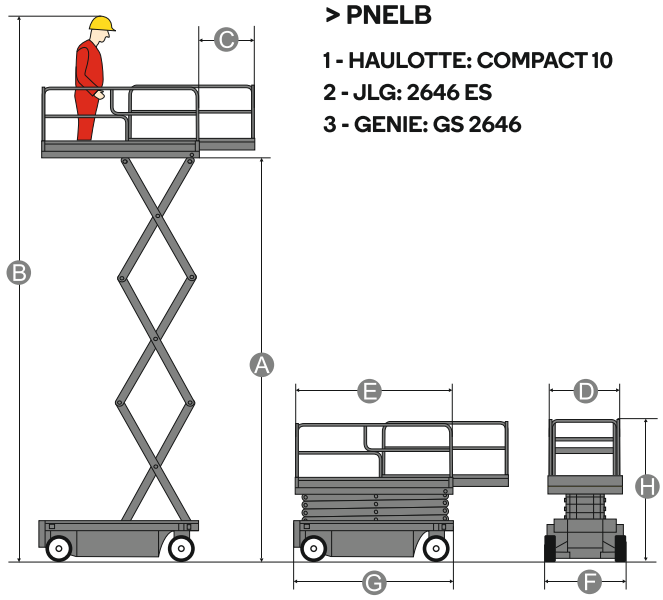

> PNELB

1 - HAULOTTE: COMPACT 10
2 - JLG: 2646 ES
3 - GENIE: GS 2646

	1	2	3
Wysokość platformy (m) A	10	10	9,75
Wysokość robocza (m) B	12	12	11,75
Długość wysuwanych podestów (m) C	0,92	0,90	0,91
Szerokość platformy (m) D	1,20	1,12	1,16
Długość platformy (m) E	2,30	2,50	2,26
Szerokość transportowa (m) F	1,20	1,17	1,16
Długość transportowa (m) G	2,50	2,50	2,44
Wysokość transportowa (m) H	2,38	2,38	2,39
Udźwig platformy (kg)	300	320	318
Ciężar całkowity (kg)	2 630	2 725	2 812
Zdolność pokonywania wzniesień (%)	23	25	25
Maksymalna prędkość jazdy (km/h)	3	4	3,5
Zewnętrzny promień skrętu (m)	2,50	2,41	2,29
Ogumienie białe	tak	tak	tak
Zasilanie	akumulatory		

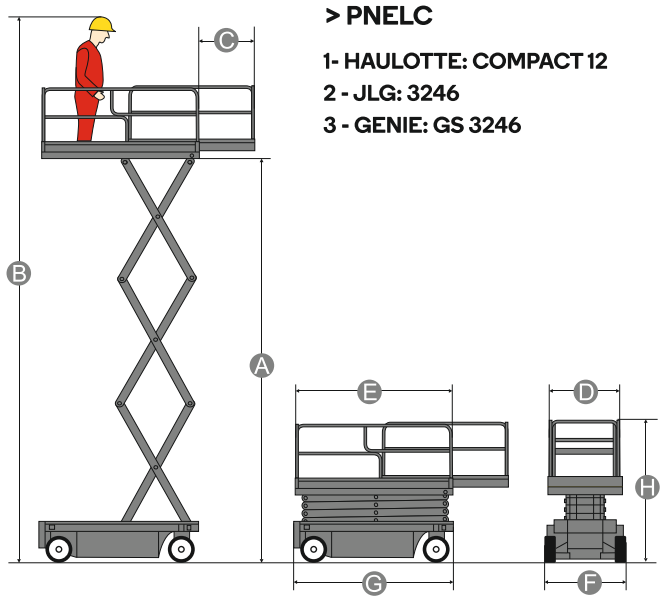

> PNELC

1- HAULOTTE: COMPACT 12
2 - JLG: 3246
3 - GENIE: GS 3246

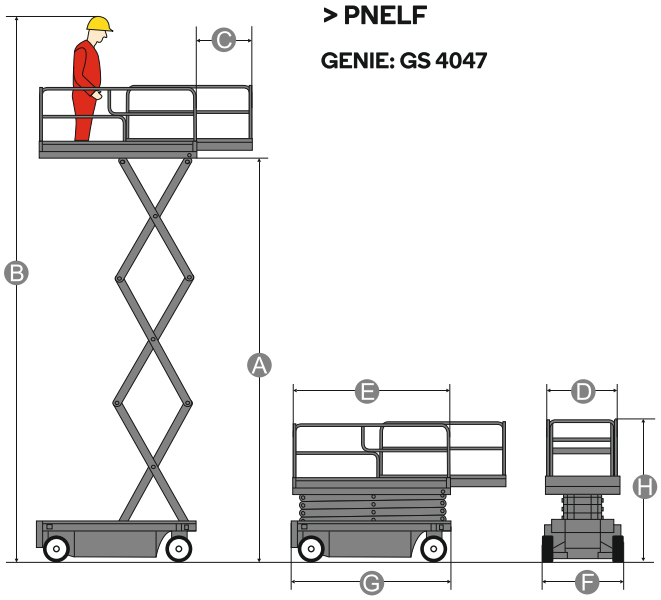

> PNELF

GENIE: GS 4047

Wysokość platformy (m) A	11,70
Wysokość robocza (m) B	13,7
Długość wysuwanych podestów (m) C	0,92
Szerokość platformy (m) D	1,15
Długość platformy (m) E	2,26
Szerokość transportowa (m) F	1,19
Długość transportowa (m) G	3,36
Wysokość transportowa (m) H	2,54
Udźwig platformy (kg)	350
Ciężar całkowity (kg)	3 221
Zdolność pokonywania wzniesień (%)	25
Maksymalna prędkość jazdy (km/h)	3,1
Zewnętrzny promień skrętu (m)	2,3
Ogumienie białe	tak
Zasilanie	akumulatory

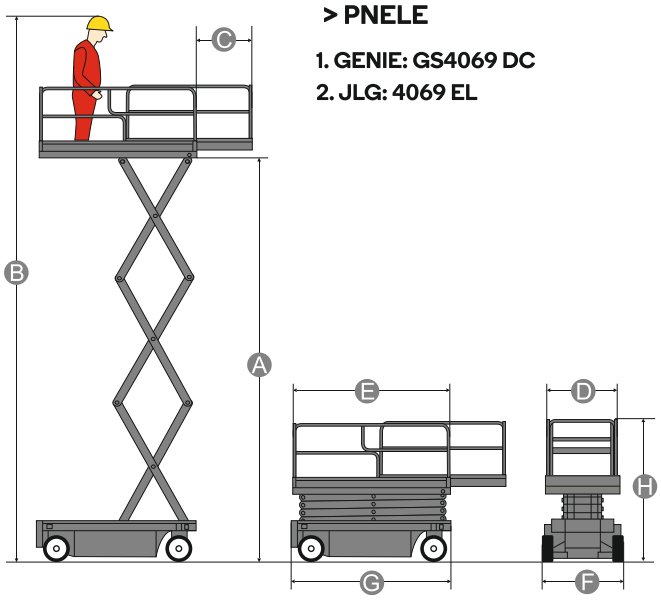

> PNELE

1. GENIE: GS4069 DC
2. JLG: 4069 EL

	1	2
Wysokość platformy (m) A	12	12,12
Wysokość robocza (m) B	14	14,12
Długość wysuwanych podestów (m) C	0,91	1,52
Szerokość platformy (m) D	1,65	1,60
Długość platformy (m) E	2,92	2,79
Szerokość transportowa (m) F	1,75	1,75
Długość transportowa (m) G	3,01	3,12
Wysokość transportowa (m) H	2,81	2,74
Udźwig platformy (kg)	360	363
Ciężar całkowity (kg)	4 790	4810
Zdolność pokonywania wzniesień (%)	35	35
Maksymalna prędkość jazdy (km/h)	5	7,2
Zewnętrzny promień skrętu (m)	3,81	4,6
Ogumienie białe	tak	tak
Zasilanie	akumulatory	

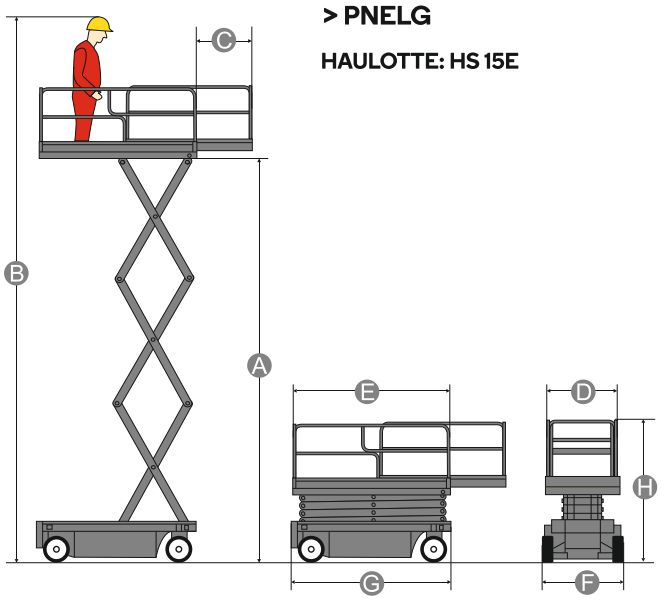

> PNELG

HAULOTTE: HS 15E

Wysokość platformy (m) A	13
Wysokość robocza (m) B	15
Długość wysuwanych podestów (m) C	0,98
Szerokość platformy (m) D	1,89
Długość platformy (m) E	3,93
Szerokość transportowa (m) F	2,3
Długość transportowa (m) G	4,4
Wysokość transportowa (m) H	3,05
Udźwig platformy (kg)	750
Ciężar całkowity (kg)	7 518
Zdolność pokonywania wzniesień (%)	45
Zewnętrzny promień skrętu (m)	6,75

Wysokość platformy (m) A	13,8
Wysokość robocza (m) B	15,8
Długość wysuwanych podestów (m) C	0,9
Szerokość platformy (m) D	1,3
Długość platformy (m) E	2,64
Szerokość transportowa (m) F	1,41
Długość transportowa (m) G	2,78
Wysokość transportowa (m) H	2,6
Udźwig platformy (kg)	350
Ciężar całkowity (kg)	3 660
Zdolność pokonywania wzniesień (%)	25
Zewnętrzny promień skrętu (m)	2,64

> PNELI

SINOBOOM: 4655 PLUS

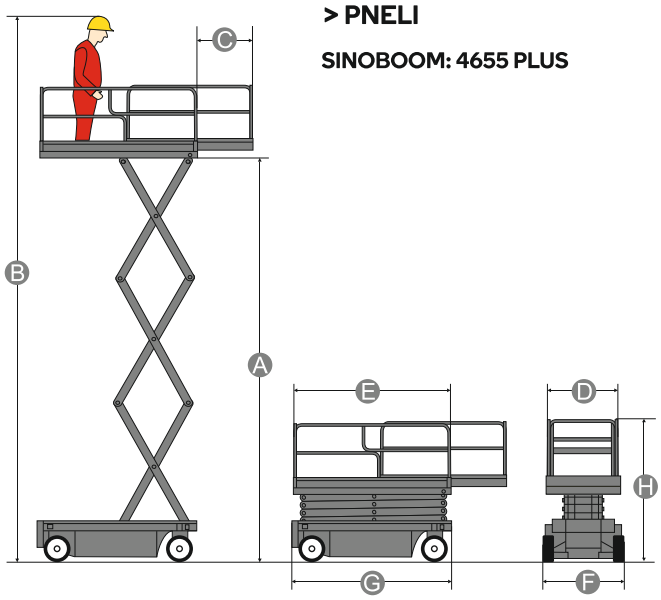

Wysokość platformy (m) A	16
Wysokość robocza (m) B	18
Długość wysuwanych podestów (m) C	0,98
Szerokość platformy (m) D	1,89
Długość platformy (m) E	3,93
Szerokość transportowa (m) F	2,3
Długość transportowa (m) G	4,4
Wysokość transportowa (m) H	3,15
Udźwig platformy (kg)	750
Ciężar całkowity (kg)	8 048
Zdolność pokonywania wzniesień (%)	40
Zewnętrzny promień skrętu (m)	6,75

> PNELH

HAULOTTE: HS18 E

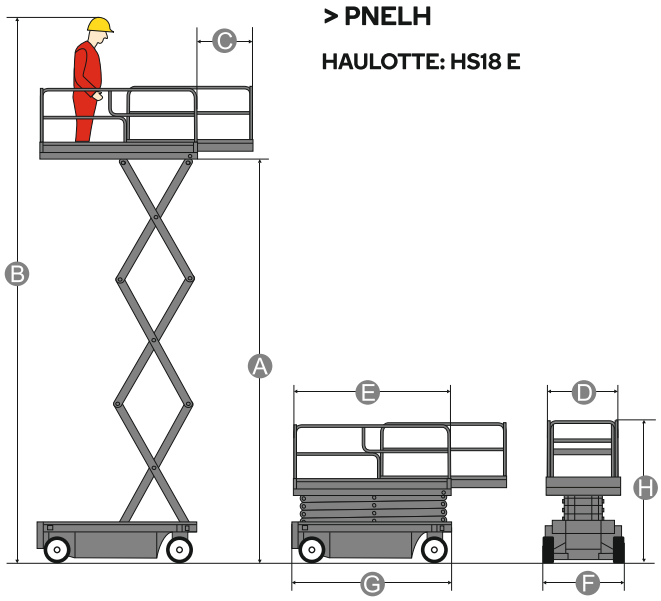

PODNOŚNIKI NOŻYCOWE SPALINOWE

Wys. robocza (m)	10	12	12
Typ kół	terenowe	terenowe	terenowe
Udźwig (kg)	565	450	450
Rodzaj paliwa	Diesel	Diesel	Diesel
Kod	PNSPA	PNSPE	PNSPF

Producenci:
Haulotte, JLG, Genie

PODNOŚNIKI NOŻYCOWE SPALINOWE

Wys. robocza (m)	15	18
Typ kół	terenowe	terenowe
Udźwig (kg)	500	500 - 680
Rodzaj paliwa	Diesel	Diesel
Kod	PNSPC	PNSPD

Producenci:
Haulotte, Genie, JLG, JCB

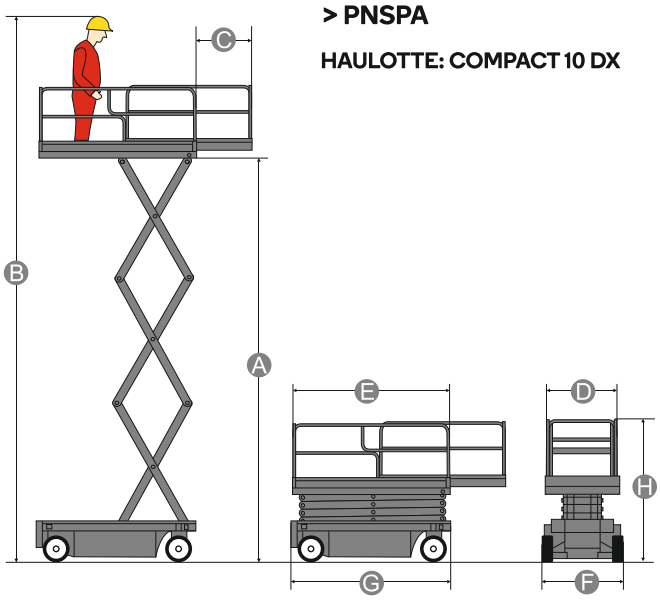

> PNSPA

HAULOTTE: COMPACT 10 DX

Wysokość platformy (m) A	8,20
Wysokość robocza (m) B	10
Długość wysuwanych podestów (m) C	1,20
Szerokość platformy (m) D	1,54
Długość platformy (m) E	2,50
Szerokość transportowa (m) F	1,80
Długość transportowa (m) G	2,69
Wysokość transportowa (m) H	2,42
Udźwig platformy (kg)	565
Ciężar całkowity (kg)	3330
Zdolność pokonywania wzniesień (%)	40
Maksymalna prędkość jazdy (km/h)	6
Zewnętrzny promień skrętu (m)	3,78
Napęd	4 x 4
Zasilanie	Diesel

> PNSPE

HAULOTTE: COMPACT 12 DX

Wysokość platformy (m) A	10
Wysokość robocza (m) B	12
Długość wysuwanych podestów (m) C	1,20
Szerokość platformy (m) D	1,54
Długość platformy (m) E	2,50
Szerokość transportowa (m) F	1,80
Długość transportowa (m) G	2,65
Wysokość transportowa (m) H	1,93
Udźwig platformy (kg)	450
Ciężar całkowity (kg)	3830
Zdolność pokonywania wzniesień (%)	40
Maksymalna prędkość jazdy (km/h)	6
Zewnętrzny promień skrętu (m)	3,78
Napęd	4 x 4
Zasilanie	Diesel

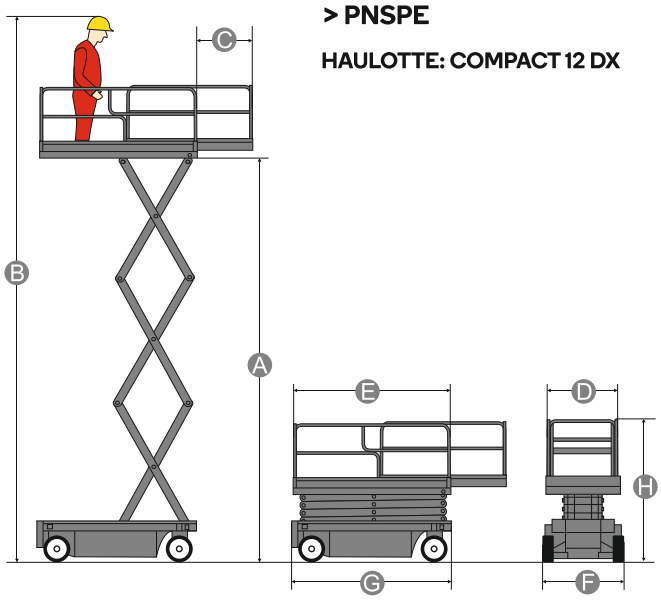

> PNSPF

HAULOTTE: H 12 SX

Wysokość platformy (m) A	10
Wysokość robocza (m) B	12
Długość wysuwanych podestów (m) C	2 x 1
Szerokość platformy (m) D	1,81
Długość platformy (m) E	3,91
Szerokość transportowa (m) F	2,25
Długość transportowa (m) G	4,18
Wysokość transportowa (m) H	2,57
Udźwig platformy (kg)	700
Ciężar całkowity (kg)	5510
Zdolność pokonywania wzniesień (%)	40
Maksymalna prędkość jazdy (km/h)	6
Zewnętrzny promień skrętu (m)	5,90
Hydraulicznie opuszczane podpory	opcja
Napęd	4 x 4
Zasilanie	Diesel

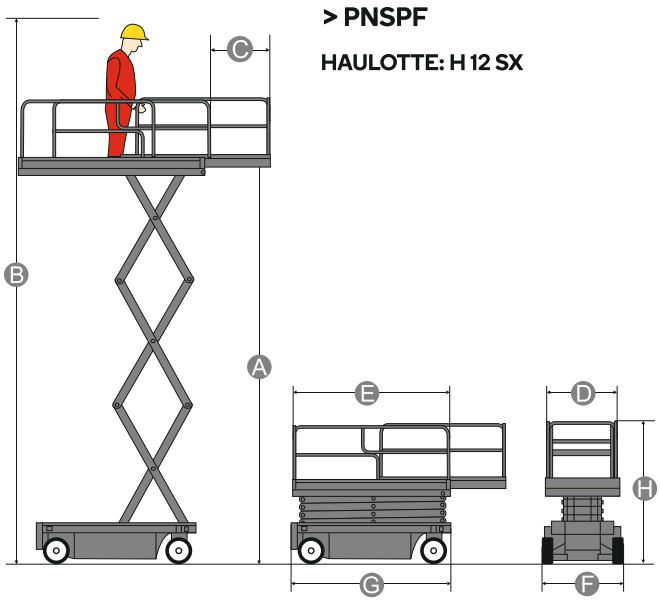

> PNSPC

1 - HAULOTTE: H 15 SX
2 - HAULOTTE: H 15 SXL
3 - JLG: 4394 RT

	1	2	3
Wysokość platformy (m) A	13	13	13,11
Wysokość robocza (m) B	15	15	15,11
Długość wysuwanych podestów (m) C	2x1	2x1	2x1,22
Szerokość platformy (m) D	1,89	1,89	2,18
Długość platformy (m) E	3,91	3,91	3,81
Szerokość transportowa (m) F	2,25	2,25	2,18
Długość transportowa (m) G	4,18	5,3	3,86
Wysokość transportowa (m) H	2,77	2,77	2,19
Udźwig platformy (kg)	500	500	680
Ciężar całkowity (kg)	6340	6470	6940
Zdolność pokonywania wzniesień (%)	40	45	50
Maksymalna prędkość jazdy (km/h)	6	6	6
Zewnętrzny promień skrętu (m)	5,90	4,96	5,93
Napęd	4 x 4	4 x 4	4 x 4
Zasilanie	Diesel		

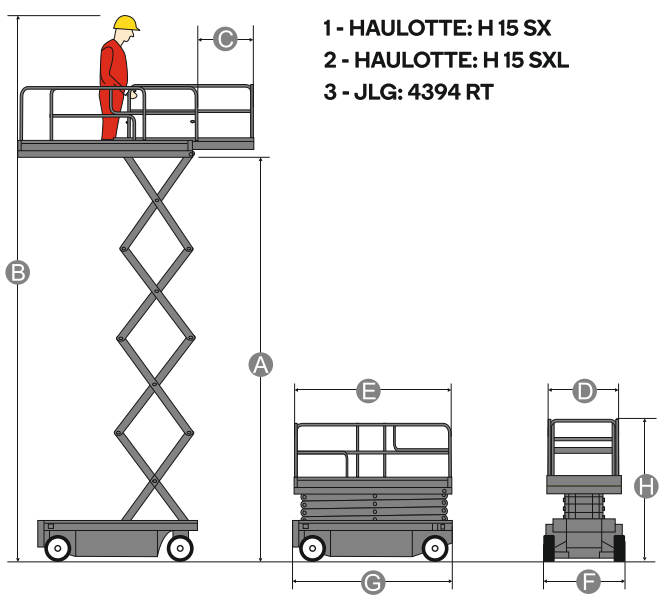

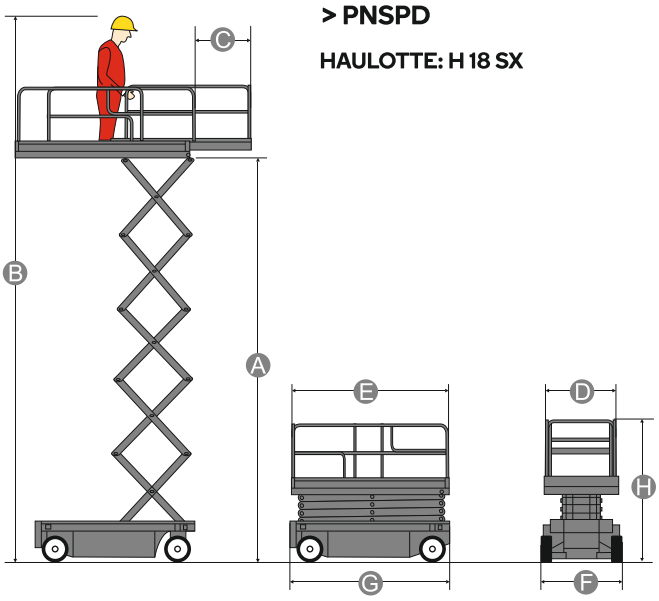

> PNSPD

HAULOTTE: H 18 SX

Wysokość platformy (m) A	16
Wysokość robocza (m) B	18
Długość wysuwanych podestów (m) C	2 x 1
Szerokość platformy (m) D	1,81
Długość platformy (m) E	3,91
Szerokość transportowa (m) F	2,25
Długość transportowa (m) G	4,18
Wysokość transportowa (m) H	2,97
Udźwig platformy (kg)	500
Ciężar całkowity (kg)	7300
Zdolność pokonywania wzniesień (%)	40
Maksymalna prędkość jazdy (km/h)	6
Zewnętrzny promień skrętu (m)	5,90
Hydraulicznie opuszczane podpory	standard
Napęd	4 x 4
Zasilanie	Diesel

PODNOŚNIKI MASZTOWE ELEKTRYCZNE

Wys. robocza (m)	5 - 6	10
Typ kół	białe (niebrudzące)	białe (niebrudzące)
Udźwig (kg)	227 - 250	200
Max. wysięg boczny (m)	n/d	3
Kod	PKELO	PKELK

Producenci:
Haulotte, Manitou

Wysokość platformy (m) A	3,8
Wysokość robocza (m) B	5,8
Długość wysuwanych podestów (m) C	0,4
Szerokość platformy (m) D	0,77
Długość platformy (m) E	1,3
Szerokość transportowa (m) F	0,79
Długość transportowa (m) G	1,4
Wysokość transportowa (m) H	1,8
Udźwig platformy (kg)	230
Ciężar całkowity (kg)	862
Zdolność pokonywania wzniesień (%)	25
Zewnętrzny promień skrętu (m)	1,7

> PKELO

HAULOTTE: STAR 6

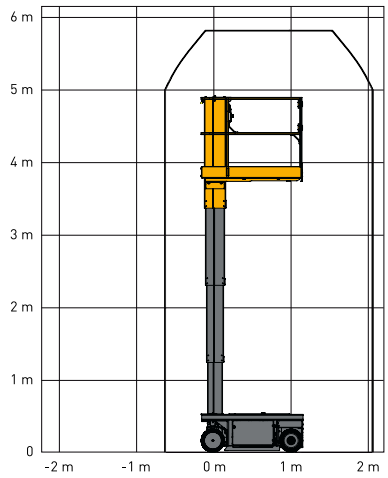

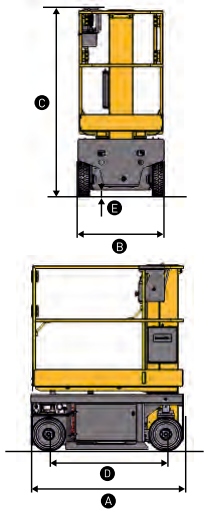

Wysokość kosza (m)	8
Wysokość robocza (m)	10
Maksymalny wysięg boczny (m)	3
Szerokość kosza (m) A	0,67
Długość kosza (m) B	0,92
Szerokość transportowa (m) C	1
Długość transportowa (m) D	2,62
Wysokość transportowa (m) H	1,99
Udźwig kosza (kg)	200
Ciężar całkowity (kg)	2765
Maksymalna prędkość jazdy (km/h)	5
Koła białe niebrudzące	tak
Napęd	4 x 2
Zasilanie	akumulatory

> PKELK

HAULOTTE: STAR 10

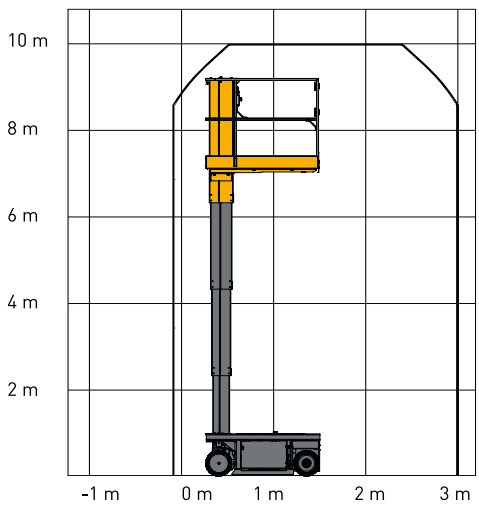

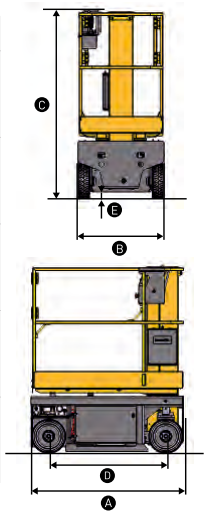

PODNOŚNIKI KOSZOWE PRZEGUBOWE ELEKTRYCZNE

Wys. robocza (m)	12	15	17
Typ kół	białe (niebrudzące)	białe (niebrudzące)	białe (niebrudzące)
Udźwig (kg)	230	230	230
Max. wysięg boczny (m)	5,6 - 6,7	7,24 - 8	9,45
Kod	PKELJ	PKELC	PKELD

Producenci:
Haulotte, Genie, Manitou

PODNOŚNIKI KOSZOWE PRZEGUBOWE ELEKTRYCZNE

Wys. robocza (m)	18	20	24
Typ kół	białe (niebrudzące)	białe (niebrudzące)	białe (niebrudzące)
Udźwig (kg)	230	230	230
Max. wysięg boczny (m)	-	11,57	-
Kod	PKELR	PKELP	PKELS

NOWOŚĆ

Producenci:
Haulotte, Genie, Manitou

> PKELJ

1 - HAULOTTE: HA 12 IP
2 - GENIE: Z 34/22 N

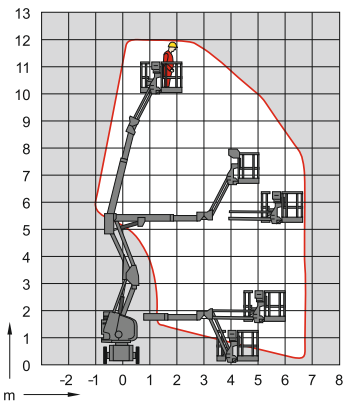

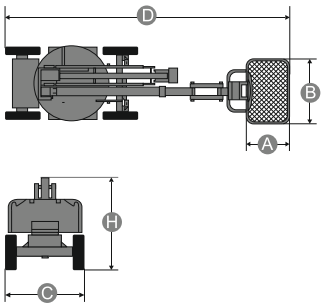

	1	2
Wysokość kosza (m)	10	10,52
Wysokość robocza (m)	12	12,52
Maksymalny wysięg boczny (m)	6,7	5,59
Szerokość kosza (m) A	1,1	0,76
Długość kosza (m) B	1,2	1,42
Szerokość transportowa (m) C	1,35	1,73
Długość transportowa (m) D	5,4	5,64
Wysokość transportowa (m) H	2,06	2
Udźwig kosza (kg)	230	227
Ciężar całkowity (kg)	5945	4990
Zdolność pokonywania wzniesień (%)	25	30
Maksymalna prędkość jazdy (km/h)	4,5	6,4
Zewnętrzny promień skrętu (m)	2,4	34
Koła białe niebrudzące	tak	tak
Zasilanie	akumulatory	

Wysokość kosza (m)	13
Wysokość robocza (m)	15
Maksymalny wysięg boczny (m)	8
Szerokość kosza (m) A	0,8
Długość kosza (m) B	1,2
Szerokość transportowa (m) C	1,5
Długość transportowa (m) D	6,6
Wysokość transportowa (m) H	2
Udźwig kosza (kg)	230
Ciężar całkowity (kg)	7300
Zdolność pokonywania wzniesień (%)	25
Maksymalna prędkość jazdy (km/h)	4
Zewnętrzny promień skrętu (m)	4
Koła białe niebrudzące	tak
Zasilanie	akumulatory

> PKELC

HAULOTTE: HA 15 IP

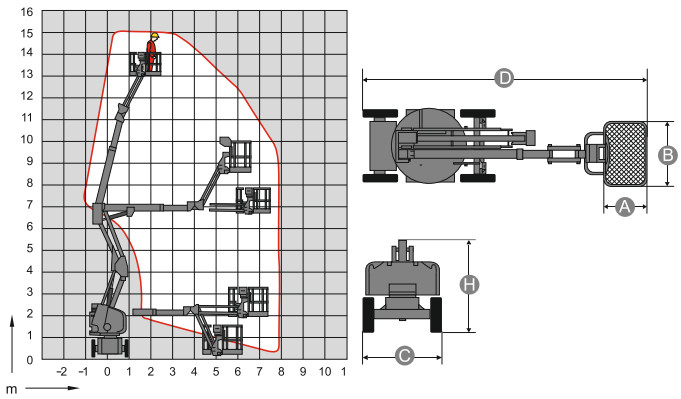

Wysokość platformy (m) A	14,9
Wysokość robocza (m) B	16,9
Długość wysuwanych podestów (m) C	
Szerokość platformy (m) D	0,92
Długość platformy (m) E	1,2
Szerokość transportowa (m) F	1,75
Długość transportowa (m) G	5,12
Wysokość transportowa (m) H	2,04
Udźwig platformy (kg)	200
Ciężar całkowity (kg)	6 950
Zdolność pokonywania wzniesień (%)	22
Zewnętrzny promień skrętu (m)	4,3

> PKELD

MANITOU: 170 AETJ

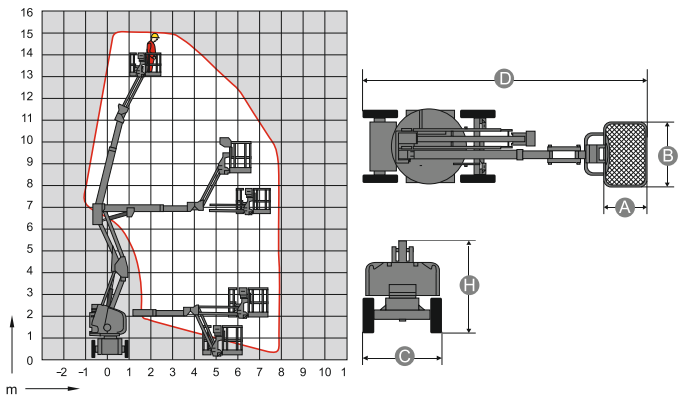

Wysokość platformy (m) A	15,7
Wysokość robocza (m) B	17,7
Długość wysuwanych podestów (m) C	n/a
Szerokość platformy (m) D	0,85
Długość platformy (m) E	1,83
Szerokość transportowa (m) F	1,9
Długość transportowa (m) G	6,8
Wysokość transportowa (m) H	2
Udźwig platformy (kg)	230
Ciężar całkowity (kg)	7 380
Zdolność pokonywania wzniesień (%)	30
Zewnętrzny promień skrętu (m)	3,51

> PKELR

SINOBOOM: AB16

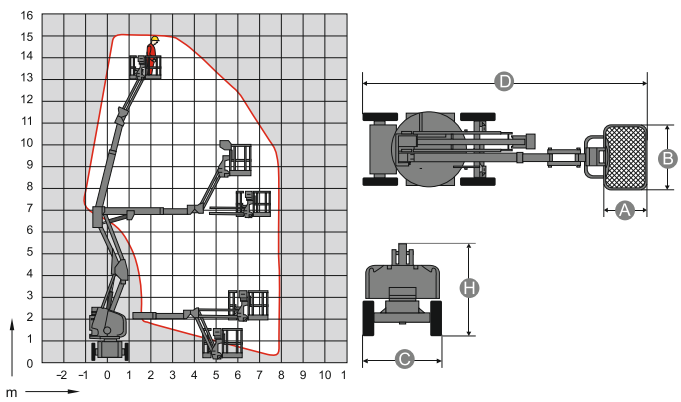

> PKELP

MANITOU: 200 ATJe

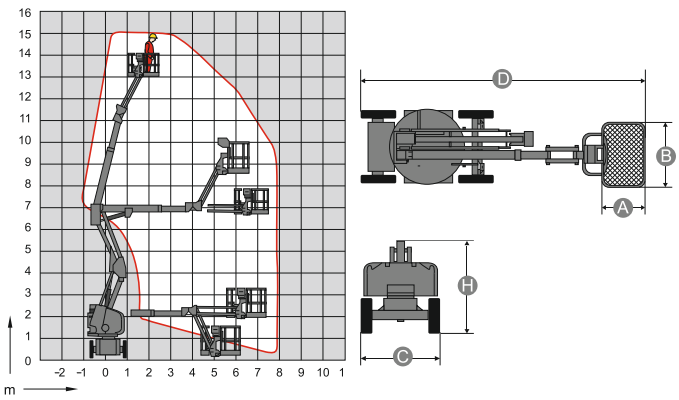

Wysokość platformy (m) A	18
Wysokość robocza (m) B	20
Długość wysuwanych podestów (m) C	nd
Szerokość platformy (m) D	0,76
Długość platformy (m) E	2,1
Szerokość transportowa (m) F	2,38
Długość transportowa (m) G	60,6
Wysokość transportowa (m) H	2,74
Udźwig platformy (kg)	250
Ciężar całkowity (kg)	7 530
Zdolność pokonywania wzniesień (%)	40
Zewnętrzny promień skrętu (m)	3,78

> PKELS

SINOBOOM: AB22

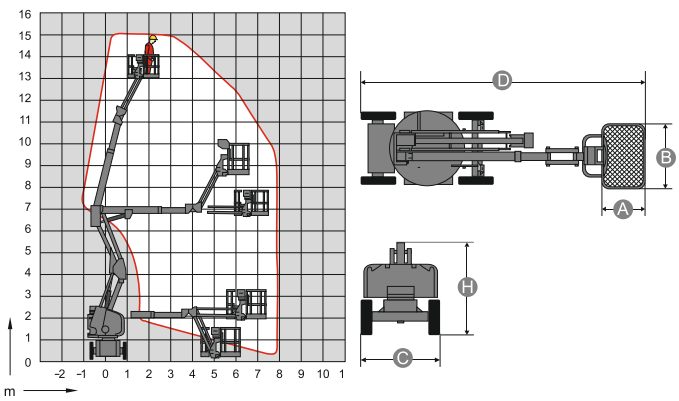

Wysokość platformy (m)	21,6
Wysokość robocza (m)	23,6
Długość wysuwanych podestów (m)	n/a
Szerokość platformy (m)	0,91
Długość platformy (m)	2,44
Szerokość transportowa (m)	2,49
Długość transportowa (m)	7,73
Wysokość transportowa (m)	2,95
Udźwig platformy (kg)	340
Ciężar całkowity (kg)	10 900
Zdolność pokonywania wzniesień (%)	40
Zewnętrzny promień skrętu (m)	5,55

PODNOŚNIKI KOSZOWE ELEKTRYCZNE NA PRZYCZEPIE

Wys. robocza (m)	10,5	13,5	15
Masa własna (kg)	950	2 700 - 3 900	5 300
Udźwig (kg)	250	200 -250	230
Zasilanie (V)	230	230	230
Kod	PKELN	PKELE	PKELF

Producenci:
Dino, Denka Lift

PODNOŚNIKI KOSZOWE ELEKTRYCZNE NA PRZYCZEPIE

Wys. robocza (m)	21	26
Masa własna	6 700	12 000
Udźwig (kg)	230	250
Zasilanie (V)	230	230
Kod	PKELI	PKELM

Producenci:
Dino, Denka Lift

Wysokość kosza (m)	8,50
Wysokość robocza (m)	10,50
Maksymalny wysięg boczny (m)	6,50
Szerokość kosza (m) A	0,75
Długość kosza (m) B	0,80
Szerokość transportowa (m) C	1,50
Długość transportowa (m) D	5,43
Wysokość transportowa (m) H	1,99
Rozstaw podpór (m) E	3,25 x 3,5
Udźwig kosza (kg)	130
Ciężar całkowity (kg)	950
Zdolność pokonywania wzniesień (%)	25
Zasilanie	230 V

> PKELN

DINO: 105 TL

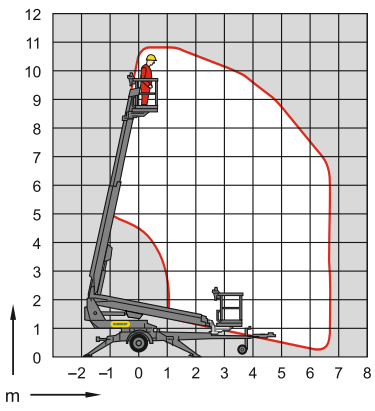

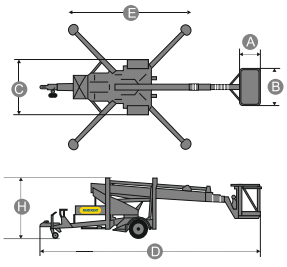

> PKELE

DINO: 135 T

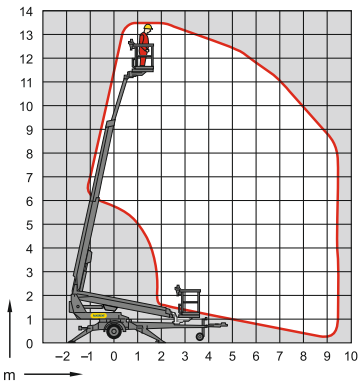

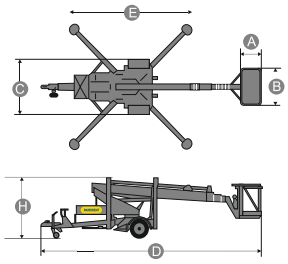

Wysokość kosza (m)	11,50
Wysokość robocza (m)	13,50
Maksymalny wysięg boczny (m)	9,40
Szerokość kosza (m) A	0,70
Długość kosza (m) B	1,30
Szerokość transportowa (m) C	1,78
Długość transportowa (m) D	5,91
Wysokość transportowa (m) H	2,05
Rozstaw podpór (m) E	3,8 x 3,8
Udźwig kosza (kg)	215
Ciężar całkowity (kg)	1580
Zdolność pokonywania wzniesień (%)	25
Zasilanie	230 V

> PKELF

DINO: 150 T

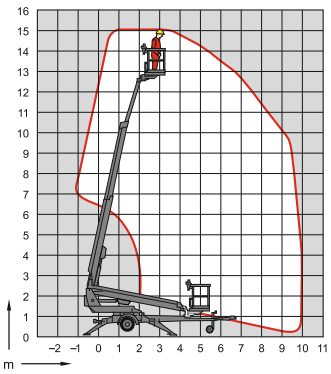

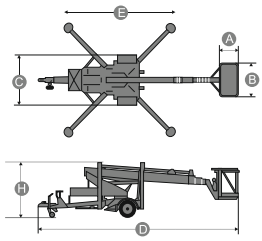

Wysokość kosza (m)	13
Wysokość robocza (m)	15
Maksymalny wysięg boczny (m)	10
Szerokość kosza (m) A	0,70
Długość kosza (m) B	1,30
Szerokość transportowa (m) C	2,30
Długość transportowa (m) D	7,60
Wysokość transportowa (m) H	2
Rozstaw podpór (m) E	3,8 x 3,8
Udźwig kosza (kg)	215
Ciężar całkowity (kg)	1650
Zdolność pokonywania wzniesień (%)	25
Zasilanie	230 V

> PKELI

DINO: 210 XTB II

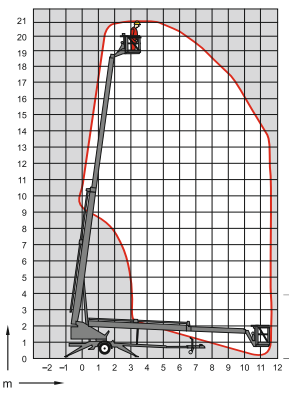

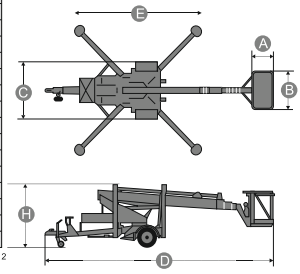

Wysokość kosza (m)	19
Wysokość robocza (m)	21
Maksymalny wysięg boczny (m)	11,70
Szerokość kosza (m) A	0,70
Długość kosza (m) B	1,30
Szerokość transportowa (m) C	1,93
Długość transportowa (m) D	7,80
Wysokość transportowa (m) H	2,29
Rozstaw podpór (m) E	4,3x4,3
Udźwig kosza (kg)	215
Ciężar całkowity (kg)	2465
Zdolność pokonywania wzniesień (%)	25
Zasilanie	230 V

Wysokość kosza (m)	24
Wysokość robocza (m)	26
Maksymalny wysięg boczny (m)	11,7
Szerokość kosza (m) A	0,7
Długość kosza (m) B	1,3
Szerokość transportowa (m) C	2,05
Długość transportowa (m) D	8,11
Wysokość transportowa (m) H	2,43
Rozstaw podpór (m) E	4,4 x 4,4
Udźwig kosza (kg)	215
Ciężar całkowity (kg)	3495
Zdolność pokonywania wzniesień (%)	25
Zasilanie	230 V

> PKELM

DINO: 260 XTD

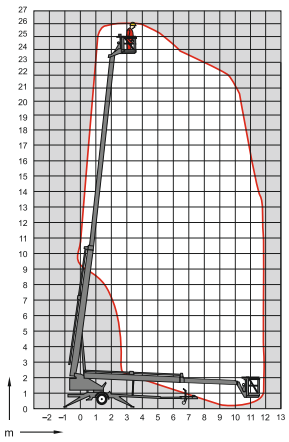

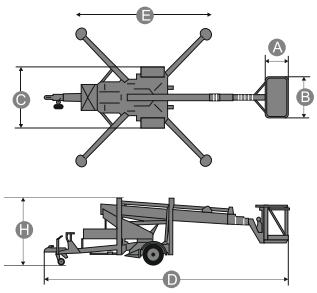

PODNOŚNIKI KOSZOWE TELESKOPOWE SPALINOWE DO 23,5 m

Wys. robocza (m)	12	15 - 16	18
Typ kół	terenowe	terenowe	terenowe
Udźwig (kg)	200	230	230 - 250
Typ masztu	łamany	łamany	łamany
Max. wysięg boczny (m)	6,69	8,3	10,6
Rodzaj paliwa	Diesel	Diesel	Diesel
Kod	PKSPM	PKSPA	PKSPB

Producenci:
Haulotte, Manitou, JLG, Genie

PODNOŚNIKI KOSZOWE TELESKOPOWE SPALINOWE DO 23,5 m

Wys. robocza (m)	21	22 - 23	22 - 23
Typ kół	terenowe	terenowe	gąsienicowe gumowe
Udźwig (kg)	230 - 250	230 - 250	230
Typ masztu	łamany / sztywny	sztywny	sztywny
Max. wysięg boczny (m)	12,2	17,6	17,3 - 19,5
Rodzaj paliwa	Diesel	Diesel	Diesel
Kod	PKSPD	PKSPF	PKSPN

Producenci:
Haulotte, Manitou, JLG, Genie, Aichi

> PKSPM

MANITOU: MAN'GO 12

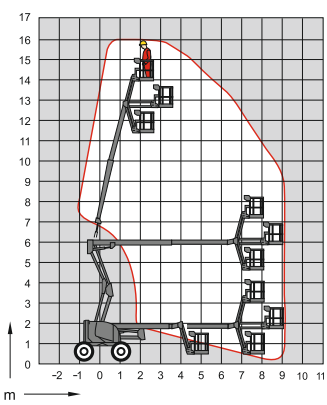

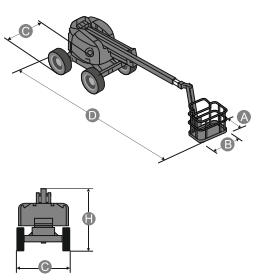

Wysokość platformy (m) A	24
Wysokość robocza (m) B	26
Długość wysuwanych podestów (m) C	nd
Szerokość platformy (m) D	0,7
Długość platformy (m) E	1,3
Szerokość transportowa (m) F	2,05
Długość transportowa (m) G	8,11
Wysokość transportowa (m) H	2,43
Udźwig platformy (kg)	215
Ciężar całkowity (kg)	3 495
Zdolność pokonywania wzniesień (%)	25

	1	2
Wysokość kosza (m)	14	14
Wysokość robocza (m)	16	16
Maksymalny wysięg boczny (m)	9,10	9,10
Szerokość kosza (m) A	0,8	0,8
Długość kosza (m) B	1,8	1,8
Szerokość transportowa (m) C	2,3	2,25
Długość transportowa (m) D	5,3	5,25
Wysokość transportowa (m) H	2,2	2,2
Udźwig kosza (kg)	230	230
Ciężar całkowity (kg)	7000	6700
Zdolność pokonywania wzniesień (%)	50	45
Maksymalna prędkość jazdy (km/h)	6	6
Zewnętrzny promień skrętu (m)	3,75	4
Napęd	4 x 4	4 x 4
Zasilanie	Diesel	Diesel

> PKSPA

1 - HAULOTTE: 16 PX
2 - HAULOTTE: 16 SPX

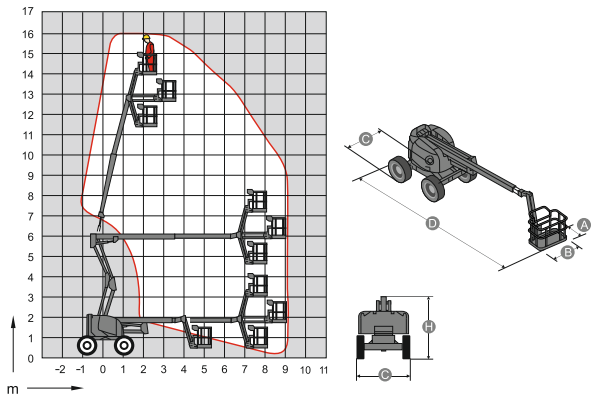

	1	2	3	4
Wysokość kosza (m)	14	13,81	4,25	3,72
Wysokość robocza (m)	16	15,8	16,25	15,72
Maksymalny wysięg boczny (m)	9,1	7,47	7,47	9,1
Szerokość kosza (m) A	0,8	0,76	0,8	0,76
Długość kosza (m) B	1,83	1,83	1,8	1,83
Szerokość transportowa (m) C	2,3	1,98	2,3	1,98
Długość transportowa (m) D	5,05	6,53	7,02	6,53
Wysokość transportowa (m) H	2,3	2,24	2,53	2,30
Udźwig kosza (kg)	230	230	230	230
Ciężar całkowity (kg)	6650	7100	7450	7100
Zdolność pokonywania wzniesień (%)	40	45	40	45
Maksymalna prędkość jazdy (km/h)	5,2	7	6	7
Zewnętrzny promień skrętu (m)	3,75	4,27	3,6	5
Napęd	4 x 4	4 x 4	4 x 4	4 x 4
Zasilanie	Diesel	Diesel	Diesel	Diesel

> PKSPA

1 - HAULOTTE: 16 RTJ PRO
2 - MANITOU: 160 ATJ
3 - GENIE: Z 45 / 25 JRT
4 - JLG: 450 AJ

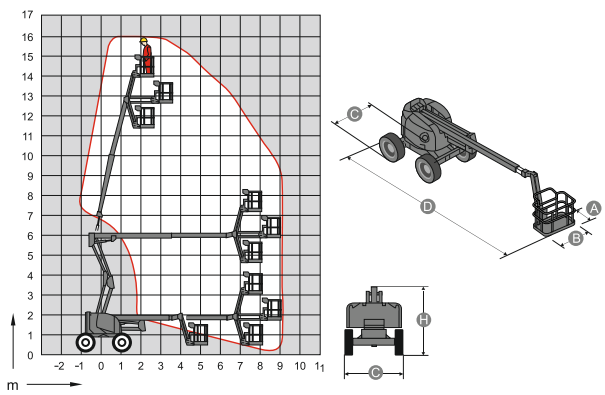

	1	2	3	4
Wysokość kosza (m)	15,4	16	16,15	15,81
Wysokość robocza (m)	17,4	18	18,15	17,81
Maksymalny wysięg boczny (m)	17,31	7,31	7,31	7,65
Szerokość kosza (m) A	0,8	0,8	0,8	0,76
Długość kosza (m) B	1,8	1,8	1,8	1,73
Szerokość transportowa (m) C	2,25	2,3	2,28	2,34
Długość transportowa (m) D	5,9	5,8	5,59	7,68
Wysokość transportowa (m) H	2,25	2,2	2,46	2,29
Udźwig kosza (kg)	230	230	230	230
Ciężar całkowity (kg)	8050	7500	8090	7650
Zdolność pokonywania wzniesień (%)	50	40	40	45
Maksymalna prędkość jazdy (km/h)	5,5	6	7,2	7,2
Zewnętrzny promień skrętu (m)	3,5	9,3	3,71	5
Napęd	4 x 4	4 x 4	4 x 4	4 x 4
Zasilanie	Diesel	Diesel	Diesel	Diesel

> PKSPB

1 - HAULOTTE: HA 18 PX
2 - HAULOTTE: HA 18 SPX
3 - MANITOU: 180 ATJ
4 - JLG: 510 AJ

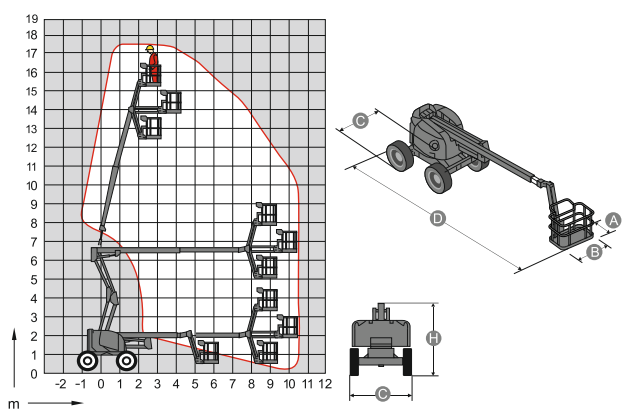

> PKSPD

HAULOTTE: HA 20 PX

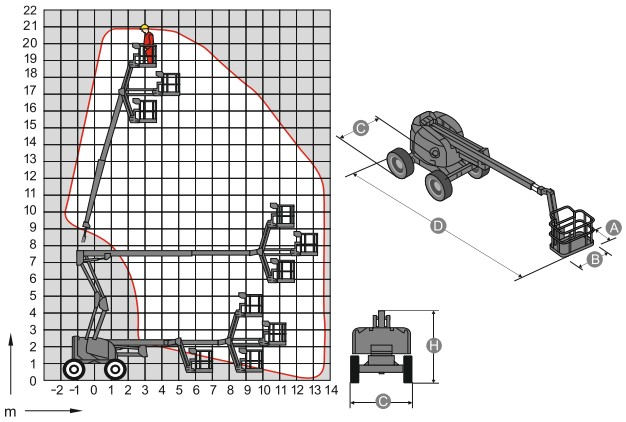

Wysokość kosza (m)	18,65
Wysokość robocza (m)	20,65
Maksymalny wysięg boczny (m)	13,50
Szerokość kosza (m) A	0,80
Długość kosza (m) B	1,80
Szerokość transportowa (m) C	2,38
Długość transportowa (m) D	6,80
Wysokość transportowa (m) H	2,67
Udźwig kosza (kg)	230
Ciężar całkowity (kg)	11710
Zdolność pokonywania wzniesień (%)	40
Maksymalna prędkość jazdy (km/h)	4,50
Zewnętrzny promień skrętu (m)	3,90
Napęd	4 x 4
Zasilanie	Diesel

> PKSPF

1- HAULOTTE: H 23 TPX
2 - JLG: 660 SJ
3 - GENIE: S-65

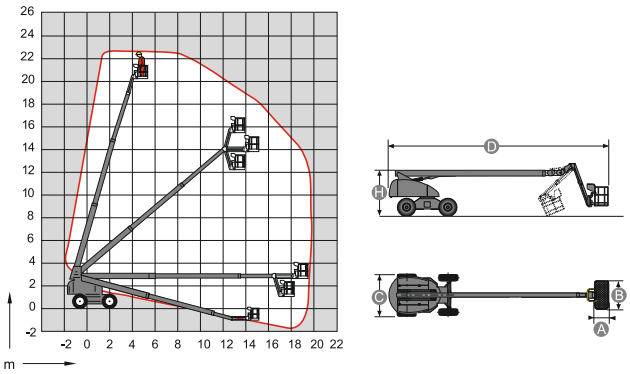

	1	2	3
Wysokość kosza (m)	20,60	20,30	19,80
Wysokość robocza (m)	22,60	22,30	21,80
Maksymalny wysięg boczny (m)	19,50	17,30	17,30
Szerokość kosza (m) A	0,80	0,91	0,91
Długość kosza (m) B	1,80	2,44	2,44
Szerokość transportowa (m) C	2,47	2,55	2,49
Długość transportowa (m) D	8,10	10,21	7,60
Wysokość transportowa (m) H	3	2,55	2,72
Udźwig kosza (kg)	230	227	227
Ciężar całkowity (kg)	13110	12519	10102
Zdolność pokonywania wzniesień (%)	40	45	45
Maksymalna prędkość jazdy (km/h)	5	5	4,8
Zewnętrzny promień skrętu (m)	6,15	3,45	5,5
Napęd	4 x 4	4 x 4	4 x 4
Zasilanie	Diesel	Diesel	Diesel

> PKSPN

AICHI: SR21 AJ

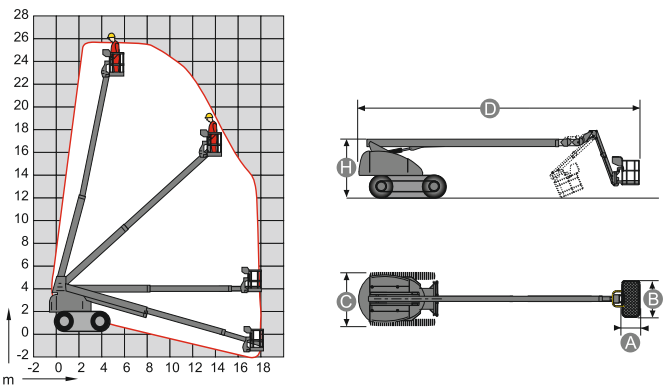

Wysokość kosza (m)	40,20 - 41,15
Wysokość robocza (m)	42,20 - 43,15
Maksymalny wysięg boczny (m)	24,4
Udźwig kosza (kg)	230 / 450
Szerokość transportowa (m) C	2,49 - 12,96
Długość transportowa (m) D	12,30 - 12,93
Wysokość transportowa (m) H	3,05 - 3,09
Ciężar całkowity (kg)	21 400
Obciążenie robocze (kg)	227 - 230
Moc silnika (KM)	74 - 83
Napęd	4x4
Zużycie paliwa (l/h)	4,5 - 12,5
Zasilanie	Diesel
Typ kół	terenowe

PODNOŚNIKI KOSZOWE TELESKOPOWE SPALINOWE POW. 23,5 m

Wys. robocza (m)	25 - 26	28	32
Typ kół	terenowe	terenowe	terenowe
Udźwig (kg)	250	230	250
Typ masztu	łamany / sztywny	łamany / sztywny	łamany
Max. wysięg boczny (m)	17,5	23,85	21,6
Rodzaj paliwa	Diesel	Diesel	Diesel
Kod	PKSPE	PKSPK	PKSPG

Producenci:
Haulotte, Manitou, JLG, Genie

PODNOŚNIKI KOSZOWE TELESKOPOWE SPALINOWE POW. 23,5 m

Wys. robocza (m)	38,5	40
Typ kół	terenowe	terenowe
Udźwig (kg)	230	230
Typ masztu	sztywny	łamany / sztywny
Max. wysięg boczny (m)	22,9	20,1
Rodzaj paliwa	Diesel	Diesel
Kod	PKSPI	PKSPJ

Producenci:
Haulotte, Manitou, JLG, Genie

PODNOŚNIKI KOSZOWE TELESKOPOWE SPALINOWE POW. 23,5 m

Wys. robocza (m)	43
Typ kół	terenowe
Udźwig (kg)	230
Typ masztu	łamany / sztywny
Max. wysięg boczny (m)	24,4
Rodzaj paliwa	Diesel
Kod	PKSPL

Producenci:
Haulotte, Genie

> PKSPE

HAULOTTE: HA 260 PX

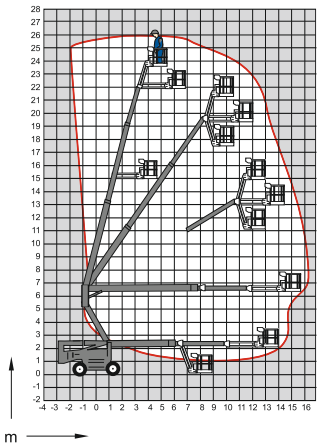

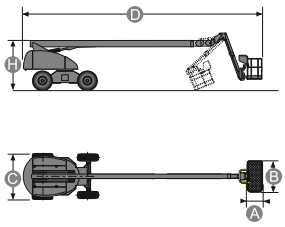

Wysokość kosza (m)	23,60
Wysokość robocza (m)	25,60
Maksymalny wysięg boczny (m)	16,20
Szerokość kosza (m) A	0,80
Długość kosza (m) B	1,80
Szerokość transportowa (m) C	2,38
Długość transportowa (m) D	12
Wysokość transportowa (m) H	2,67
Udźwig kosza (kg)	230
Ciężar całkowity (kg)	16950
Zdolność pokonywania wzniesień (%)	40
Maksymalna prędkość jazdy (km/h)	4,5
Zewnętrzny promień skrętu (m)	3,9
Napęd	4 x 4
Zasilanie	Diesel

> PKSPK

1 - HAULOTTE: H 28 TJ+ 1
2 - JLG: 860 SJ 2
3 - GENIE: S85 3

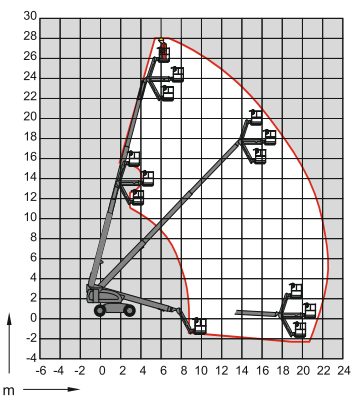

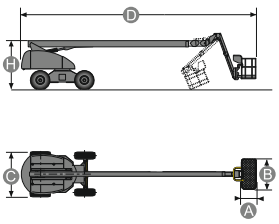

	1	2	3
Wysokość kosza (m)	26,2	26,21	25,91
Wysokość robocza (m)	28,2	28,21	27,91
Maksymalny wysięg boczny (m)	22,60	22,60	22,60
Szerokość kosza (m) A	0,8	0,91	0,91
Długość kosza (m) B	1,8	2,44	2,44
Szerokość transportowa (m) C	2,49	2,49	2,5
Długość transportowa (m) D	9,45	12,19	11,6
Wysokość transportowa (m) H	2,95	3,05	2,8
Udźwig kosza (kg)	230	230	227
Ciężar całkowity (kg)	17300	17200	17237
Zdolność pokonywania wzniesień (%)	40	45	45
Maksymalna prędkość jazdy (km/h)	5	5,6	5,4
Zewnętrzny promień skrętu (m)	4,45	6,86	6,55
Napęd	4 x 4	4 x 4	4 x 4
Zasilanie	Diesel	Diesel	Diesel

> PKSPK

MANITOU: 280 TJ

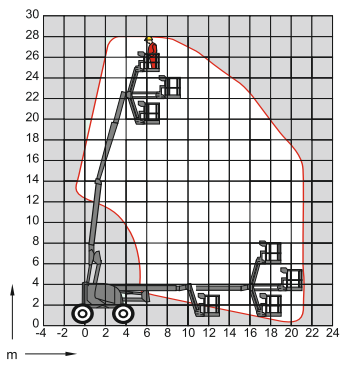

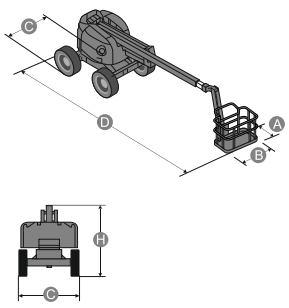

Wysokość kosza (m)	25,75
Wysokość robocza (m)	27,75
Maksymalny wysięg boczny (m)	
Szerokość kosza (m) A	0,91
Długość kosza (m) B	2,3
Szerokość transportowa (m) C	2,43
Długość transportowa (m) D	8,74
Wysokość transportowa (m) H	2,75
Udźwig kosza (kg)	240
Ciężar całkowity (kg)	16500
Zdolność pokonywania wzniesień (%)	
Maksymalna prędkość jazdy (km/h)	
Zewnętrzny promień skrętu (m)	7,23
Napęd	4 x 4
Zasilanie	Diesel

Wysokość kosza (m)	29,80
Wysokość robocza (m)	31,80
Maksymalny wysięg boczny (m)	21,30
Szerokość kosza (m) A	0,80
Długość kosza (m) B	2,44
Szerokość transportowa (m) C	2,70
Długość transportowa (m) D	11,16
Wysokość transportowa (m) H	2,70
Udźwig kosza (kg)	250
Ciężar całkowity (kg)	21100
Zdolność pokonywania wzniesień (%)	45
Maksymalna prędkość jazdy (km/h)	5
Zewnętrzny promień skrętu (m)	5,10
Napęd	4 x 4
Zasilanie	Diesel

> PKSPG

HAULOTTE: HA 32 PX

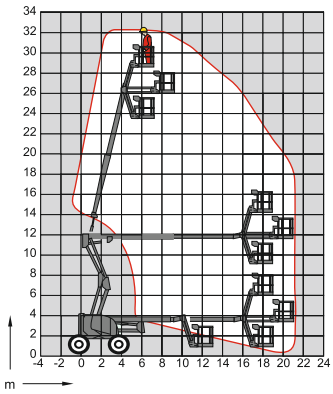

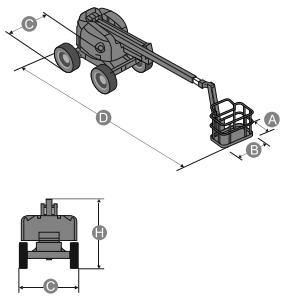

Wysokość kosza (m)	36,58
Wysokość robocza (m)	38,58
Maksymalny wysięg boczny (m)	22,86
Szerokość kosza (m) A	0,91
Długość kosza (m) B	2,44
Szerokość transportowa (m) C	2,49
Długość transportowa (m) D	10,64
Wysokość transportowa (m) H	3,06
Udźwig kosza (kg)	450
Ciężar całkowity (kg)	18552
Zdolność pokonywania wzniesień (%)	45
Maksymalna prędkość jazdy (km/h)	5,2
Zewnętrzny promień skrętu (m)	5,89
Napęd	4 x 4
Zasilanie	Diesel

> PKSPI

JLG: 1200 SJP

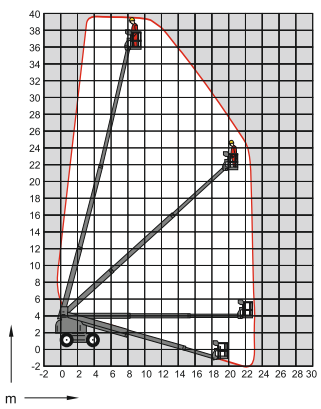

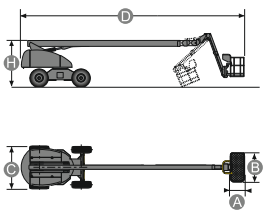

	1	2
Wysokość kosza (m)	38,3	39
Wysokość robocza (m)	40,3	41
Maksymalny wysięg boczny (m)	19,25	19,25
Szerokość kosza (m) A	0,91	0,80
Długość kosza (m) B	2,44	2,44
Szerokość transportowa (m) C	2,49	2,53
Długość transportowa (m) D	11,46	12,50
Wysokość transportowa (m) H	3,05	3
Udźwig kosza (kg)	230	230
Ciężar całkowity (kg)	21000	22500
Zdolność pokonywania wzniesień (%)	45	45
Maksymalna prędkość jazdy (km/h)	5,2	5,2
Zewnętrzny promień skrętu (m)	5,89	5,89
Napęd	4 x 4	4 x 4
Zasilanie	Diesel	Diesel

> PKSPJ

1 - JLG: 1250 AJP
2 - HAULOTTE: HA 41 PX

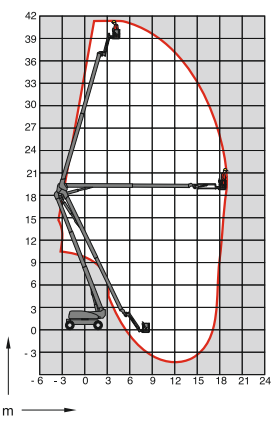

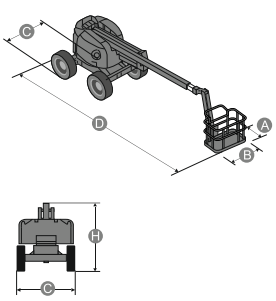

> PKSPL

HAULOTTE: HT43RTJ PRO

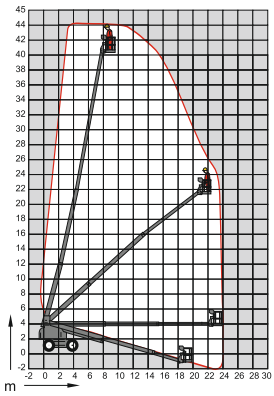

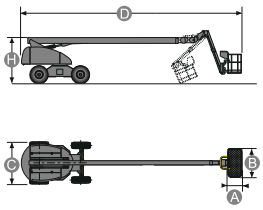

Wysokość kosza (m)	40,20 - 41,15
Wysokość robocza (m)	42,20 - 43,15
Maksymalny wysięg boczny (m)	24,4
Długość kosza (m) B	2,44
Szerokość transportowa (m) C	2,49 - 2,50
Długość transportowa (m) D	12,30 - 12,93
Wysokość transportowa (m) H	3,05 - 3,09
Udźwig kosza (kg)	230 / 450
Ciężar całkowity (kg)	21400
Typ kół	terenowe
Napęd	4 x 4
Zasilanie	Diesel
Moc silnika (KM)	74 - 83
Zużycie p.aliwa (l/h)	4,5 - 12,5
Pojemność zbiornika paliwa (l)	136 - 151,4

> PKSPL

GENIE: Z 135/70

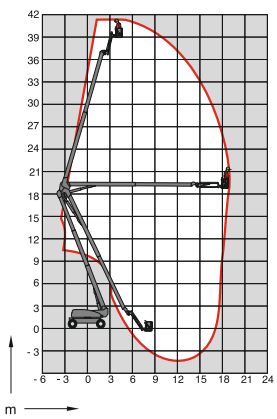

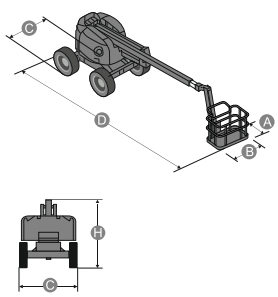

Wysokość kosza (m)	41,15
Wysokość robocza (m)	43,15
Maksymalny wysięg boczny (m)	21
Szerokość kosza (m) A	0,91
Długość kosza (m) B	2,44
Szerokość transportowa (m) C	2,49
Długość transportowa (m) D	12,93
Wysokość transportowa (m) H	3,09
Udźwig kosza (kg)	272
Ciężar całkowity (kg)	20502
Zdolność pokonywania wzniesień (%)	45
Maksymalna prędkość jazdy (km/h)	4,8
Zewnętrzny promień skrętu (m)	7,34
Napęd	4 x 4
Zasilanie	Diesel

PIELĘGNACJA TRAWNIKÓW

Typ	glebogryzarka	wertykulator
Rodzaj paliwa	benzyna	benzyna
Moc (KM)	4,5	5,5
Kod	GLSPA	WRSPA

Producenci:
Honda

PIELĘGNACJA TRAWNIKÓW

Typ	walec	kosiarka	wykaszarka	siewnik
Rodzaj paliwa	n/d	benzyna	benzyna	
Moc (KM)	n/d	5,5	1,3	
Kod	WATRB	KSSPA	WKSPA	SITRA

Producenci:
Honda, Viking, Fiskars, Stihl, Gardena

DREWNO

Typ	piła łańcuchowa	rozdrabniacz
Rodzaj paliwa	mieszanka	benzyna
Napięcie zasilania (V)	-	-
Moc (KM)	2,8	8,6 / 11,8
Maks. śr. gałęzi (mm)	-	80 / 100
Kod	PISPA	ROGAC

Producenci:
Husqvarna, Stihl, Honda

PIELĘGNACJA ZIELENI

Typ	dmuchawa	nożyce
Rodzaj paliwa	mieszanka	benzyna, Diesel
Napięcie zasilania (V)	-	-
Moc (KM)	1,1	0,60 - 0,75
Maks. śr. gałęzi (mm)	-	-
Kod	DMSPA	NOŻYB

Producenci:
Husqvarna, Stihl, Honda

Sprawdź w ofercie niezbędne akcesoria.

ŚWIDRY GLEBOWE

Typ	świder
Rodzaj paliwa	mieszanka
Moc (KM)	1,8
Obroty wrzeciona / min	190
Max. śred. wierc. (mm)	200
Kod	SWSPA

Producenci: Stihl

TACZKA AKUMULATOROWA

NOWOŚĆ

Typ	taczka
Max.ładowność (kg)	130
Prędkość jazdy do przodu	0 - 1,5 / 3,5 km/h
Wymiary (D x S x W)	1310 x 820 x 900 mm
Max. zdolność podjazdu	12 stopni
Zasilanie	bateria 18V
Kod	TAAKA

Producenci:
Makita

ODKURZACZ DO OCZEK WODNYCH

Typ	odkurzacz
Wydajność (l/h)	130
Moc (kW)	1,7
Napięcie (V)	230
Pojemność zbiornika (l)	16
Waga	13,1
Kod	ODOCA

Producenci:
Oase

SYGNALIZACJA WAHADŁOWA

Zasilanie	z akumulatora
Kod	SYWHA

Producenci:
Nissen

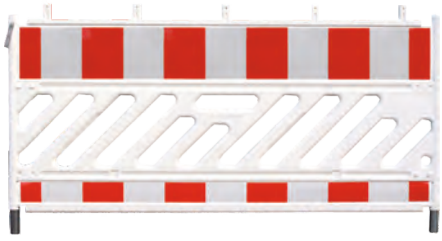

ZAPORY

Typ	zapora drogowa	zapora drogowa
Rodzaj	ażurowa	PCV
Długość (m)	2	2,1
Kod	ZASIA	ZAPLA

OGRODZENIA

Typ	ogrodzenie	ogrodzenie	ogrodzenie
Rodzaj	pełne	ażurowe	ażurowe niskie
Długość (m)	2,5 - 3,5	2,5 - 3,5	3,45
Kod	OGBUB	OGBUA	OGBUC

OGRODZENIA EVENTOWE

Typ	bariera ochronna
Rodzaj	ażurowe
Długość (m)	2,5
Kod	OGBUD

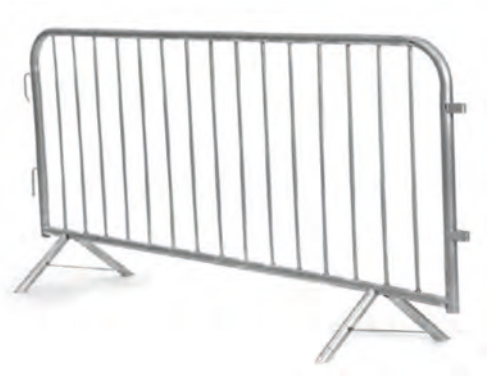

WINDY ZEWNĘTRZNE TOWAROWE I OSOBOWE

DOSTĘPNE TYPY URZĄDZEŃ:

Podesty wiszące
Platforma linowa wisząca na wysięgnikach dachowych. Doskonale nadaje się do prac związanych z czyszczeniem, wykonaniem i remontem elewacji oraz do celów inspekcyjno-kontrolnych. Udźwig maksymalny podestu wynosi 900 kg. Podest można opuścić na maksymalnie 300 m licząc od dachu.

Dźwigi (Windy zewnętrzne)
Dźwigi w formie kabin poruszające się po masztach stalowych przymocowanych do obiektu. Występują w formie otwartej lub zamkniętej, dzięki czemu sprawdzą się przy transporcie materiałów oraz personelu. Maksymalny udźwig do 3 200 kg. Maksymalna liczba przewożonych na raz osób to 30. Maksymalna prędkość wnoszenia wynosi 42 m/min.
Maksymalna wysokość wznoszenia wynosi 400 m.

INDYWIDUALNE PROJEKTY

Nasz Dział Projektowy wykorzystuje najnowsze środowiska pracy, dzięki czemu możliwe jest obejrzenie projektu dźwigu na projekcie budowanego obiektu. Posiadamy uprawnienia konstruktorskie oraz doświadczenie w personalizowanych modyfikacjach dźwigów w oparciu o ścisłą współpracę z producentami, tak aby w sposób indywidualny odpowiadały na potrzeby nawet najtrudniejszych projektów budowlanych.

Kompleksowe wsparcie:
> Pomiary
> Analiza kosztowa
> Optymalizacja logistyczna
> Projektowanie
> Dostawy na budowę
> Montaż i demontaż
> Kompleksowy odbiór techniczny UDT
> Przeglądy konserwacyjne

Dostawcy: Geda, Alimak, Scanclimber

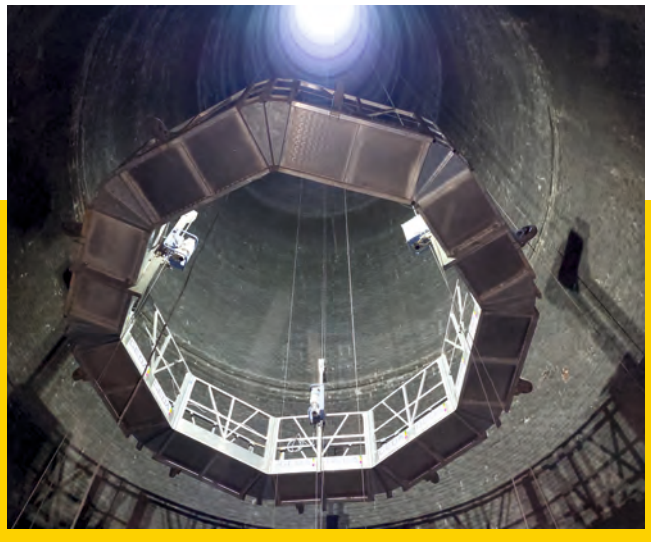

Remont komina H=120 Elektrociepłowni Skawina, konstrukcja podestu na bazie **GEDA AB 650**

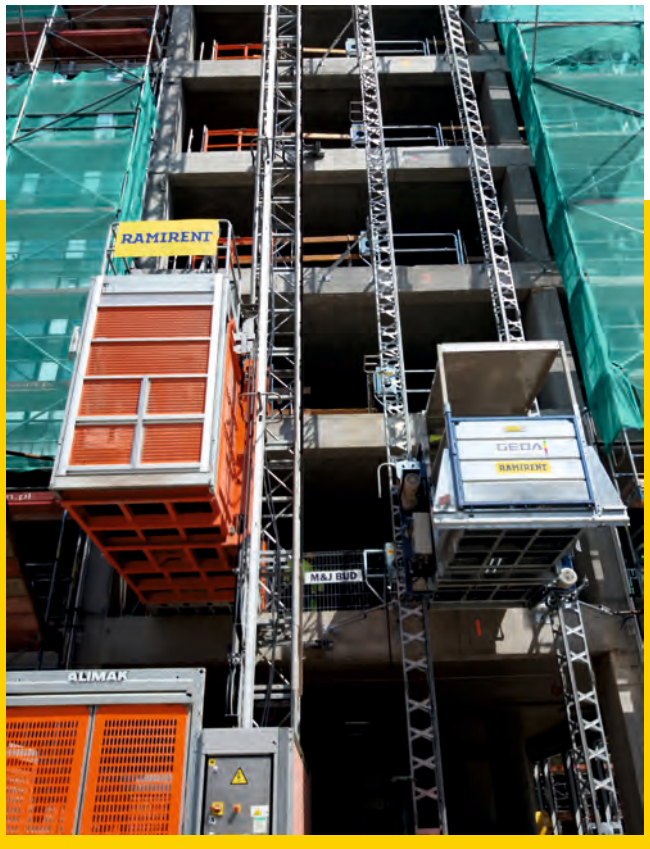

Budowa biurowca F2F w Katowicach, windy **ALIMAK SCANDO 650 i GEDA 1500 Z/ZP-2**

RUSZTOWANIA

DOSTĘPNE TYPY RUSZTOWAŃ:

Fasadowe / Ramowe
Rusztowania stalowe przeznaczone głównie do prac elewacyjnych, niezbędne przy ociepleniach, pracach konserwatorskich, itd. Konstrukcja zbudowana z rusztowań ramowych jest lżejsza od modułowej dzięki temu łatwiejsza w zastosowaniu i prostsza w montażu. Maksymalna wysokość wybudowy bez dodatkowych obliczeń statycznych wynosi 80 metrów. Dla konstrukcji wyższych Ramirent oferuje pełne wsparcie projektowe.
Modułowe / Przestrzenne
Najbardziej uniwersalny system rusztowań stalowych. Umożliwia wykonanie dowolnej, choćby najbardziej skomplikowanej wybudowy. Polecany do zastosowania w miejscach trudno dostępnych, dla obiektów o nieregularnym kształcie. Umożliwia projektowanie konstrukcji rusztowaniowych o bardzo wysokiej wytrzymałości i nośności. Możliwość montażu w formie wiszącej za pomocą konstrukcji wsporczych.
Schodnie / Klatki schodowe
Przestrzenna konstrukcja stalowa wyposażona w pełnowymiarowe schody aluminiowe z poręczami. Możliwa do zastosowania jako wolnostojąca klatka schodowa lub jako ciąg komunikacyjny połączony z wybudową rusztowaniową.

INDYWIDUALNE PROJEKTY

Dla Państwa potrzeb możemy zaprojektować dowolną konstrukcję rusztowaniową. Nasz Dział Projektowy wykorzystuje najnowsze środowiska pracy, dzięki czemu możliwe jest obejrzenie projektu w 3D oraz wg standardu BIM. Posiadamy uprawnienia konstruktorskie.

Kompleksowe wsparcie:
> Pomiary
> Analiza kosztowa
> Optymalizacja konstrukcji
> Projektowanie
> Dostawy na budowę
> Montaż i demontaż
> Przygotowanie odbiorów technicznych
> Wykonywanie przeglądów

Dostawcy: Layher AllRound / Layher Blitz

Hanza Tower Szczecin- kładka -pomost Alusteg (lekki aluminiowy element konstrukcyjny) firmy Layher o długości 10 m jako element przewieszenia pomiędzy budynkiem a żurawiem wieżowym.

Obsługa techniczna samolotów - konstrukcja platformy roboczej, zaprojektowana przy użyciu elementów systemowych rusztowania modułowego Allround Layher

KONTENERY

Wszystkie oferowane przez nas kontenery (z wyjątkiem magazynowych) posiadają instalację elektryczną, grzewczą, oświetlenie oraz odprowadzenie wody opadowej.

DOSTĘPNE TYPY KONTENERÓW:

Biurowy / Socjalny
Kontener przeznaczony do aranżacji biura, pomieszczeń socjalnych i bytowych, miejsc noclegowych, szatni, placówek edukacyjnych i ochrony zdrowia. Możliwość dowolnej aranżacji oraz łączenia w obiekty wielkopowierzchniowe (zabudowa modułowa). Maksymalna wysokość wybudowanych obiektów 3 kondygnacje.

Sanitarny / Łazienkowy
Kontener przeznaczony do obsługi sanitarnej. Dostępny w różnych konfiguracjach, np. toalety, prysznice, łazienki, itp. Wszystkie wyposażone są w zbiorniki wody z podgrzewaniem.

Portiernia / Wartownia
Kontener przeznaczony do aranżacji niewielkiego biura, np. na cele ochrony z doskonałą widocznością oraz oknem podawczym.

Magazynowe
Kontener typu morskiego przeznaczony do składowania materiałów, maszyn, itd. Dostępny w różnych wariantach długości do 20 stóp (6 m.).

Mobilne
Kontenery na przyczepie umożliwiające wygodny transport. W pełni wyposażone (oświetlenie,WC, prysznic, aneks kuchenny, szafki, stół z krzesłami). O długości do 7,25 m.

INDYWIDUALNE PROJEKTY

Dla Państwa potrzeb możemy zaprojektować dowolny obiekt w zabudowie kontenerowej modułowej. Oferujemy indywidualne pomiary,
doradztwo, projektowanie, wyposażenie, dostawy, montaż oraz pomoc przy uzyskaniu niezbędnych pozwoleń, przeglądy okresowe i bieżące
naprawy.

Zakres indywidualnego projektu:
> Zabudowa wielokondygnacyjna do 3 poziomów
> Schody zewnętrzne zgodne z normami PPOŻ i BHP do 3 kondygnacji
> Instalacje wewnętrzne (wodne, kanalizacyjne, grzewcze, elektryczne, multimedia, alarmowe i monitorigu)
> Zapewnienie odpowiedniej ilości sanitariatów
> Wyposażenie obiektów (np. meble, urządzenia AGD, itp..)
> Przeszklenia i stolarka okienna/drzwiowa
> Uziomy

Dostawcy: Weldon / Containex

KONTENERY BIUROWO-SOCJALNE

Długość (m)	6
Szerokość (m)	2,5
Kod	KTPAA

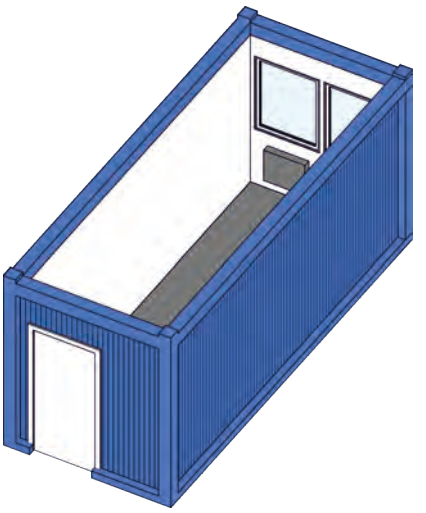

KONTENERY MOBILNE

Kod	KOMOA

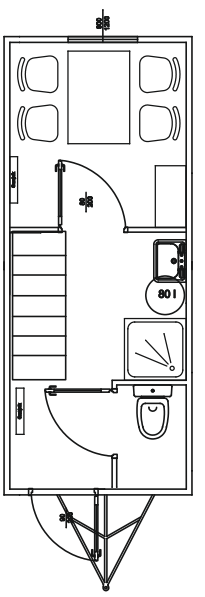

KONTENERY MAGAZYNOWE

Rozmiar	8’	10’	20’
Długość (m)	2,5	3	6
Szerokość (m)	2,2	2,5	2,5
Kod	KTMTC	KTMTB	KTMTA

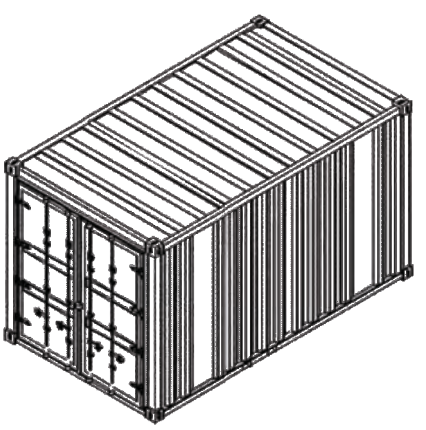

Możliwe wersje kontenerów biurowych:

1C

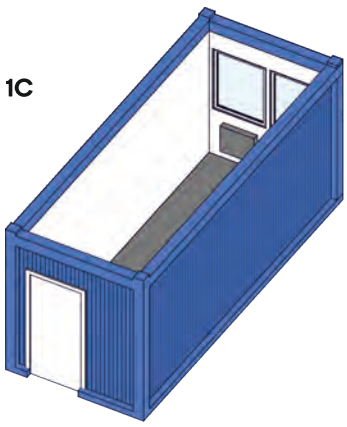

1W

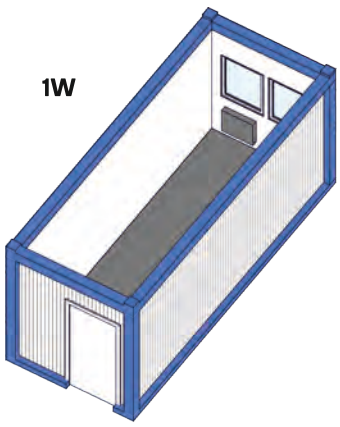

2W

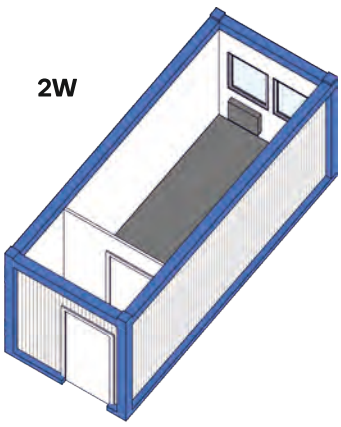

MS-S8

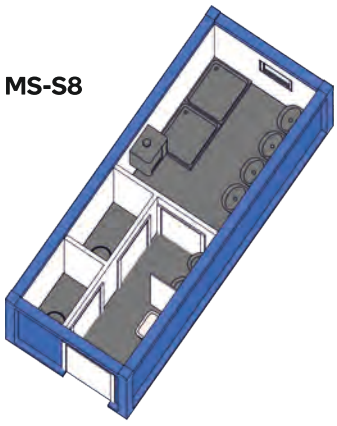

MS-S8

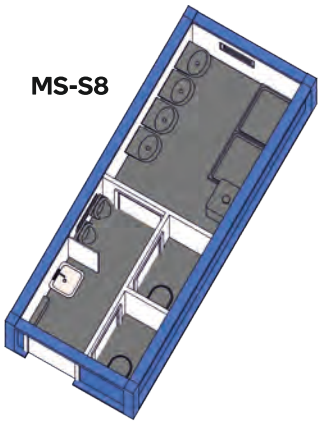

MS-S9

MS-S9

MS-S10

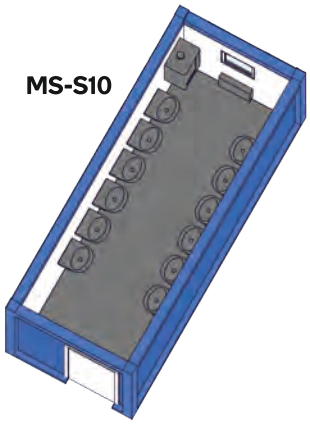

MS-S11

MS-S11

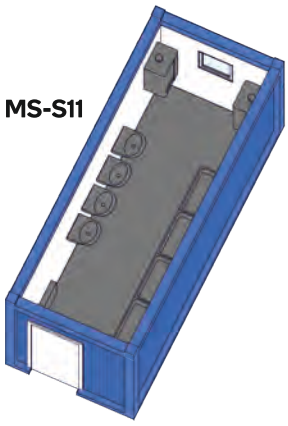

MS-S12

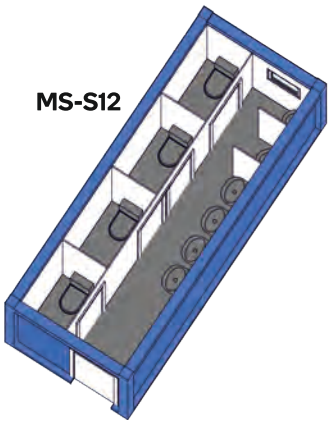

MS-S12

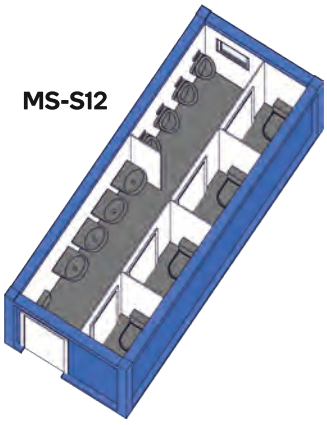

Budowa Designer Outlet Kraków

Fabryka akumulatorów SK hi-tech battery materials Poland

Elektrociepłownia w Rybniku,
Budowa bloku gazowo - parowego.

Cukrownia Miejska Górka

SPRZĘT BUDOWLANY

BIAŁYSTOK
ul. Bitwy Białostockiej 6A
(była I Armii Wojska Polskiego)
tel. kom. 607 170 856
bialystok@ramirent.pl

BIELSKO-BIAŁA
Międzyrzecze Górne 407
43-392 Międzyrzecze Górne
tel. kom. 505 054 754
bielskobiala@ramirent.pl

BYDGOSZCZ
ul. Fabryczna 11
tel. kom. 605 348 833
tel. kom. 513 569 666
bydgoszcz@ramirent.pl

CZĘSTOCHOWA
ul. Jagiellońska 179
tel. kom. 783 202 390
tel. kom. 785 750 538
czestochowa@ramirent.pl

ELBLĄG
ul. Agatowa 2
82-300 Gronowo Górne
k. Elbląga
tel. kom. 607 261 219
tel. kom. 607 260 435
elblag@ramirent.pl

GDAŃSK OSOWA
ul. Międzygwiezdna 7 d
tel. kom. 607 456 544
tel. kom. 607 172 832
gdansk@ramirent.pl

GDAŃSK LETNICA
ul. Narwicka 21B
tel. kom. 665 370 392
tel. kom. 607 262 708
letnica@ramirent.pl

GDYNIA
ul. Hutnicza 5
tel. kom. 607 262 705
tel. kom. 607 843 941
gdynia@ramirent.pl

GLIWICE
ul. Portowa 6A
tel. kom. 605 341 336
tel. kom. 607 170 734
gliwice@ramirent.pl

GORZÓW WLKP.
ul. Podmiejska 18
tel. kom. 607 451 103
gorzow@ramirent.pl

GRUDZIĄDZ
ul. Paderewskiego 119
tel. kom. 695 955 858
tel. kom. 665 370 183
grudziadz@ramirent.pl

KALISZ
ul. Majkowska 34
tel. kom. 665 370 954
tel. kom. 607 171 328
kalisz@ramirent.pl

KATOWICE
Al. Roździeńskiego 188
tel. kom. 605 848 492
tel. kom. 667 672 398
katowice@ramirent.pl

KIELCE
ul. Łódzka 276
tel. kom. 607 856 241
tel. kom. 609 130 759
kielce@ramirent.pl

KOSZALIN
ul. Szczecińska 44
tel. kom. 665 371 245
koszalin@ramirent.pl

KRAKÓW
ul. św. A. Boboli 5
tel. kom. 601 447 308
tel. kom. 607 451 042
krakow@ramirent.pl

KRAKÓW
ul. Wielicka 250
tel. kom. 605 849 969
tel. kom. 607 260 568
tel. kom. 502 264 497
krakow2@ramirent.pl

LEGNICA
ul. Nowodworska
(obok Nordglass)
tel. kom. 603 631 614
legnica@ramirent.pl

LESZNO
Ul. Księcia Witolda 4
tel. kom. 609 130 588
tel. kom. 502 264 430
leszno@ramirent.pl

LUBLIN
ul. Droga Męczenników
Majdanka 74
(Teren Starego Polmozbytu)
tel. kom. 607 260 245
lublin@ramirent.pl

ŁÓDŹ
Al. Włókniarzy 52
tel. kom. 693 719 879
tel. kom. 505 055 643
lodz@ramirent.pl

ŁÓDŹ
al. marsz. Józefa Piłsudskiego 191
tel. kom. 502 264 473
lodz2@ramirent.pl

NOWY SĄCZ NOWY ODDZIAŁ
al. J. Piłsudskiego 98
tel. kom. 502 910 999
tel. kom. 502 910 994
nowysacz@ramirent.pl

OLSZTYN
ul. Towarowa 21
tel. kom. 607 451 362
tel. kom. 605 848 472
olsztyn@ramirent.pl

OPOLE
ul. Usługowa 3
tel. kom. 603 634 474
opole@ramirent.pl

PIŁA
ul. Giełdowa 16
(wjazd od Wawelskiej)
tel. kom. 506 944 829
pila@ramirent.pl

PŁOCK
ul. Kostrogaj 9d
tel. kom. 607 450 279
plock@ramirent.pl

POZNAŃ
ul. Gnieźnieńska 45
tel. kom. 607 261 010
poznan@ramirent.pl

POZNAŃ
ul. Głogowska 267
tel. kom. 607 172 661
poznan1@ramirent.pl

RADOM
ul. Klonowa 4
tel. kom. 607 893 476
tel. kom. 665 370 295
radom@ramirent.pl

RYBNIK
ul. Żorska 212
tel. kom. 603 181 647
tel. kom. 661 911 417
rybnik@ramirent.pl

RZESZÓW
ul. Dominikańska 25
tel. kom. 661 611 336
tel. kom. 603 634 440
rzeszow@ramirent.pl

SŁUPSK
ul. Poznańska 98-99
tel. kom. 605 849 861
slupsk@ramirent.pl

STALOWA WOLA
ul. Przemysłowa 29
37-450 Stalowa Wola
tel. kom. 605 848 453
stalowawola@ramirent.pl

SZCZECIN
ul. Świerczewska 3
71-066 Szczecin
tel. kom. 605 849 866
tel. kom. 516 696 989
szczecin@ramirent.pl

TARNÓW
ul. Krakowska 127
tel. kom. 665 371 236
tarnow@ramirent.pl

TORUŃ
ul. Polna 115
tel. kom. 607 450 244
tel. kom. 605 849 961
torun@ramirent.pl

WAŁBRZYCH
ul. Ogrodowa 25B
tel. kom. 607 171 282
tel. kom. 607 172 126
walbrzych@ramirent.pl

WARSZAWA
ul. Płowiecka 95
tel. kom. 607 260 373
warszawa1@ramirent.pl

WARSZAWA
Al. Jerozolimskie 258
05-816 Opacz Kolonia
tel. kom. 607 171 443
warszawa2@ramirent.pl

WARSZAWA
ul. Puławska 561 A
tel. kom. 607 170 952
warszawa3@ramirent.pl

WARSZAWA
ul. Radzymińska 330
05-091 Ząbki
tel. kom. 607 172 824
warszawa4@ramirent.pl

WARSZAWA
ul. Modlińska 335 A
tel. kom. 607 171 449
warszawa5@ramirent.pl

WŁOCŁAWEK
ul. Kruszyńska 39
tel. kom. 607 339 700
tel. kom. 513 569 523
wloclawek@ramirent.pl

WROCŁAW
ul. Karmelkowa 33-35
tel. kom. 665 370 188
wroclaw1@ramirent.pl

WROCŁAW
ul. B. Krzywoustego 97-99
tel. kom. 607 171 249
wroclaw@ramirent.pl

ZAMOŚĆ
ul. Powiatowa 58A
tel. kom. 453 015 030
zamosc@ramirent.pl

ZIELONA GÓRA
ul. Gorzowska 4
tel. kom. 607 171 522
tel. kom. 605 848 462
zielonagora@ramirent.pl

RUSZTOWANIA

GDAŃSK
ul. Międzygwiezdna 7 d
tel. kom. 603 641 948
tel. kom. 607 336 700
gdansk.scaffolding@ramirent.pl

KRAKÓW
ul. Wielicka 250
tel. kom. 605 847 174
krakow.scaffolding@ramirent.pl

PŁOCK
ul. Kostrogaj 9D
tel. kom. 607 890 484
plock.scaffolding@ramirent.pl

POZNAŃ
ul. Gnieźnieńska 45
tel. kom. 603 631 075
poznan.scaffolding@ramirent.pl

SZCZECIN
ul. Świerczewska 3
tel. kom. 603 183 189
szczecin.scaffolding@ramirent.pl

ŚLĄSK
ul. Chorzowska 134b
Świętochłowice
wjazd od nr 4 (od ul. Żelaznej)
tel. kom. 603 632 394
slask.scaffolding@ramirent.pl

WARSZAWA
ul. Wygody 16
Podolszyn Nowy
05-090 Raszyn
tel. kom. 605 590 265
warszawa.scaffolding@ramirent.pl

WROCŁAW
ul. Północna 15-19
tel. kom. 661 921 363
wroclaw.scaffolding@ramirent.pl

KONTENERY

GDAŃSK
ul. Międzygwiezdna 7 d
tel. kom. 609 310 596
kgda@ramirent.pl

KRAKÓW
Rudno Górne 52
tel. kom. 603 632 911
kkrw@ramirent.pl

POZNAŃ
ul. Gnieźnieńska 45
tel. kom. 693 719 878
kpoz@ramirent.pl

SZCZECIN
Szosa Stargardzka 40
tel. kom. 502 911 125
kszc@ramirent.pl

ŚLĄSK
ul. Chorzowska 134b
Świętochłowice
tel. kom. 605 590 187
kgli@ramirent.pl

WARSZAWA
ul. Wygody 16
Podolszyn Nowy
tel. kom. 665 370 198
kwar@ramirent.pl

WROCŁAW
ul. Północna 15-19
tel. kom. 605 542 556
kwrc@ramirent.pl

WINDY BUDOWLANE

GDAŃSK
tel. kom. 607 336 700
ŚLĄSK
tel. kom. 607 351 695
WARSZAWA
tel. kom. 661 967 732

Ramirent S.A.,
Świerczewska 3,
71-066 Szczecin,
Spółka wpisana do rejestru przedsiębiorców w Sądzie Rejonowym Szczecin-Centrum w Szczecinie,
Wydział XIII Gospodarczy pod numerem KRS 0000034051,
NIP: 955-19-09-774,
kapitał akcyjny: 47.882.400 PLN,
nr rej. BDO: 000005018

Biuro Zarządu Ramirent S.A.,
ul. Gdańska 16b
70-661 Szczecin
tel. 91 462-51-30
info@ramirent.pl

RAMIRENT

www.ramirent.pl